# PQ-MF Elettropompe con girante periferica

Acque pulite

Uso industriale



## CAMPO DELLE PRESTAZIONI

- Portata fino a **50 l/min** (3.0 m³/h)
- Prevalenza fino a **180 m**

## UTILIZZI E INSTALLAZIONI

Sono consigliate per pompare acqua pulita senza particelle abrasive e liquidi chimicamente non aggressivi per i materiali costituenti la pompa.
Le caratteristiche idrauliche di queste pompe ne suggeriscono l'utilizzo nel **settore industriale**.

## LIMITI D'IMPIEGO

- Altezza d'aspirazione manometrica fino a **8 m**
- Temperatura del liquido da **-10 °C** fino a **+90 °C**
- Temperatura ambiente da **-10 °C** fino a **+50 °C**
- Pressione massima nel corpo pompa **18 bar**

## ESECUZIONI A RICHIESTA

- Tenuta meccanica speciale
- Albero in acciaio inox AISI 316 EN 10088-3 - 1.4401
- Altre tensioni o frequenza a 60 Hz

## BREVETTI - MARCHI - MODELLI

- Modello comunitario registrato n° 002714469

## CURVE E DATI DI PRESTAZIONE – HS=0 m

**50 Hz**

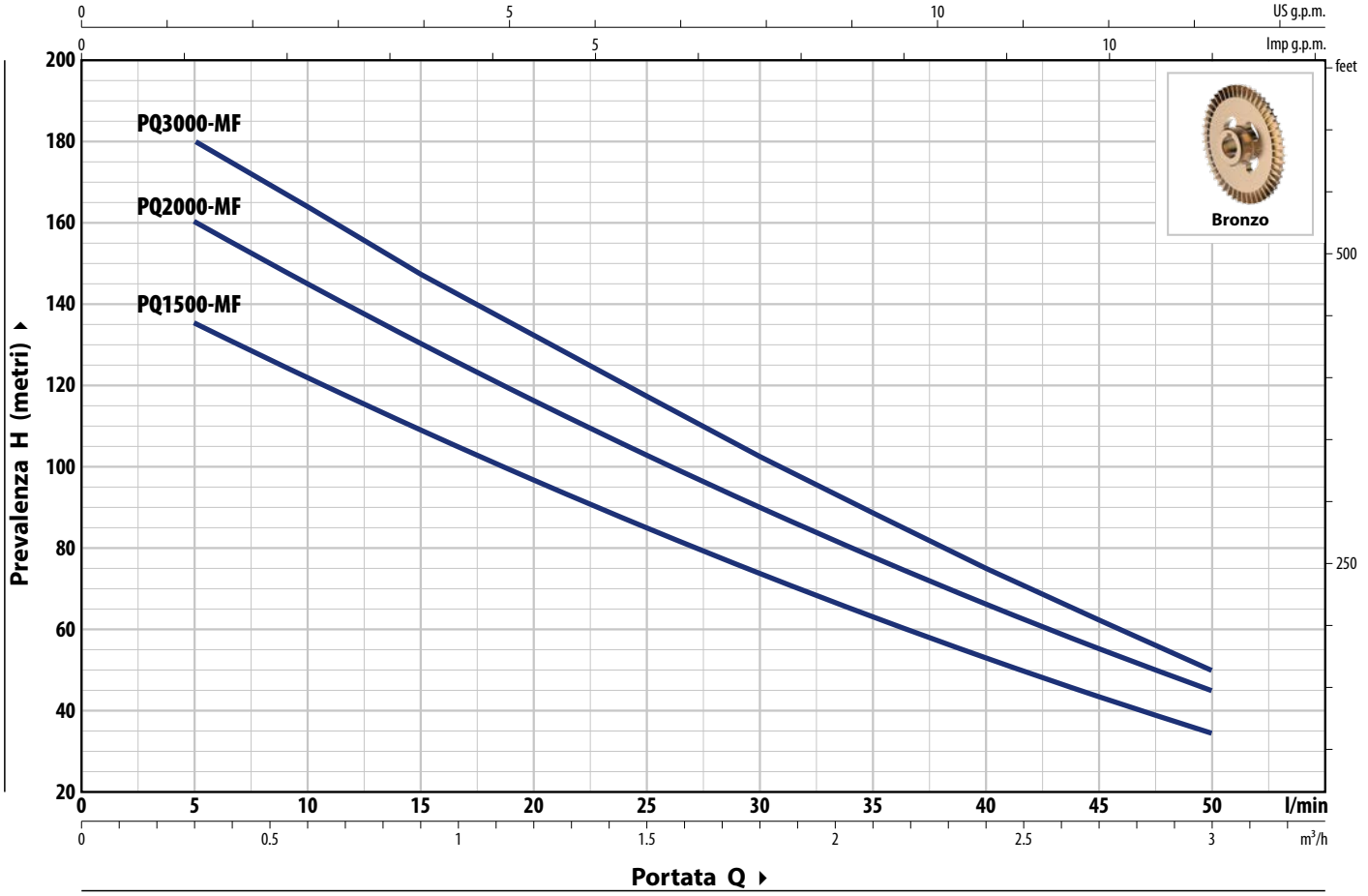


| TIPO Trifase | POTENZA (P2) kW | POTENZA (P2) HP | 3~ | Q | m³/h | 0.3 | 0.6 | 0.9 | 1.2 | 1.5 | 1.8 | 2.1 | 2.4 | 2.7 | 3 |
|---|---|---|---|---|---|---|---|---|---|---|---|---|---|---|---|
| | | | | | l/min | **5** | **10** | **15** | **20** | **25** | **30** | **35** | **40** | **45** | **50** |
| **PQ 1500-MF** | 1.1 | 1.5 | IE3 | **H** | metri | 135 | 121.5 | 109 | 97 | 85 | 74 | 63.5 | 53.5 | 44 | 35 |
| **PQ 2000-MF** | 1.5 | 2 | | | | 160 | 145 | 130 | 116 | 103 | 90 | 78 | 66.5 | 55.5 | 45 |
| **PQ 3000-MF** | 2.2 | 3 | | | | 180 | 164 | 148 | 132 | 117 | 103 | 89 | 75.5 | 62.5 | 50 |

**Q** = Portata **H** = Prevalenza manometrica totale **HS** = Altezza di aspirazione

Tolleranza delle curve di prestazione secondo EN ISO 9906 Grado 3B.

# PQ-MF

## ASSORBIMENTI

| TIPO<br>Trifase | TENSIONE<br>230 V - Δ | <br>400 V - Y |
|---|---|---|
| **PQ 1500-MF** | 7.4 A | 4.3 A |
| **PQ 2000-MF** | 9.3 A | 5.4 A |
| **PQ 3000-MF** | 12.9 A | 7.5 A |

## PALLETTIZZAZIONE

| TIPO<br>Trifase | PER GROUPAGE<br>n° pompe |
|---|---|
| **PQ 1500-MF** | 60 |
| **PQ 2000-MF** | 60 |
| **PQ 3000-MF** | 60 |

## DIMENSIONI E PESI

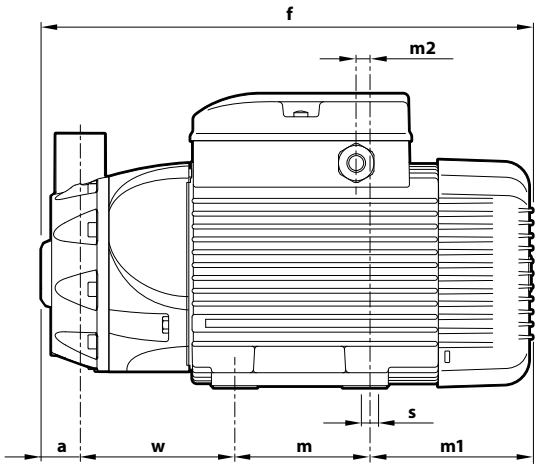


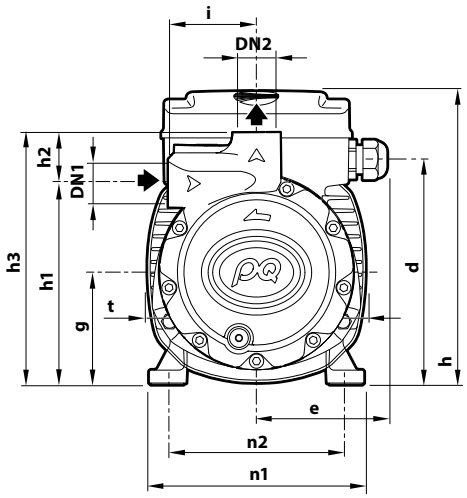


| TIPO<br>Trifase | BOCCHE<br>DN1 | <br>DN2 | DIMENSIONI mm<br>a | <br>d | <br>e | <br>f | <br>g | <br>h | <br>h1 | <br>h2 | <br>h3 | <br>i | <br>m | <br>m1 | <br>m2 | <br>n1 | <br>n2 | <br>t | <br>w | <br>s | kg<br>3~ |
|---|---|---|---|---|---|---|---|---|---|---|---|---|---|---|---|---|---|---|---|---|---|
| **PQ 1500-MF** | ¾" | ¾" | 28 | 157.5 | 92 | 327 | 80 | 211 | 142 | 36 | 178 | 62 | 100 | 94 | 11 | 151 | 125 | 155 | 105 | 9 | 16.5 |
| **PQ 2000-MF** | | | | | | 347 | | | | | | | | 114 | | | | | | | 19.1 |
| **PQ 3000-MF** | | | | | | | | | | | | | | | | | | | | | |

## CARATTERISTICHE COSTRUTTIVE

| | | |
|---|---|---|
| 1 | **Corpo pompa** | Acciaio inox **AISI 316**, provvisto di bocche filettate ISO 228/1 |
| 2 | **Coperchio porta tenuta** | Acciaio inox **AISI 316** |
| 3 | **Lanterna** | Alluminio |
| 4 | **Girante** | **Bronzo**, del tipo a palette periferiche radiali |
| 5 | **Tenuta meccanica** | Tipo: **FN-18 NU** — Materiali: Grafite/ Ceramica / NBR |
| 6 | **Albero motore** | Acciaio inox **AISI 431** |
| 7 | **Motore elettrico** | Trifase 230/400 V - 50 Hz.<br>– Le elettropompe sono equipaggiate con motori (IEC 60034-30-1) in classe IE3<br>– Servizio continuo S1<br>– Isolamento: classe F<br>– Protezione: IP X5 |

