TOP-VORTEX/GM

مضخة غاطسة

⇐ للمياه القذرة

النوعية مع عائم مغناطيسي

ميدان التشغيل

- الإنتاجية إلى حد **180 ل/دقيقة** (10.8 م³/ساعة)
- قوة الدفع إلى حد 7 م

حدود التشغيل

- عمق التركيب تحت مستوى سطح الماء إلى حد **3 م**
- درجة حرارة السائل تصل إلى حد **+40** درجة
(درجة حرارة السائل إلى حد **+90** درجة للاستعمال الوقتي لمدة أقصاها 3 دقائق)
- مرور الأجسام الصلبة المعلقة إلى حد **Ø 20** مم
- مستوى التفريغ إلى حد **25 مم** من القاع
- التشغيل المتواصل **S1**

التطبيق و أنظمة السلامة

مجهزة ب :
– سلك كهربائي طوله **5 م**
– مفتاح مع عائم مغناطيسي خارجي

EN 60335-1	**EN 60034-1**
IEC 60335-1	**IEC 60034-1**
CEI 61-150	**CEI 2-3**

CE

شهادات

CERTIFIED QUALITY MANAGEMENT SYSTEM ISO 9001:2008 SINCERT DNV

الاستعمال و التركيب

إن سلسلة مضخات توب- فورتاكس / GM تتماشى مع الاستعمال في تصريف المياه القذرة و مجهزة بمفتاح عائم مغناطيسي، يخول لها العمل حتى في مساحات ضيقة.
إن الحلول التصنيعية المستعملة تضمن سهولة الاستعمال و سلامة التشغيل و ذلك بفضل تبريدها الكامل للمحرك و إلى مانعي التسرب المضاعفة على العمود.
ينصح باستخدامها في المجال المنزلي، لتسريح المياه الوسخة، تفريغ الأحواض، المجاري المنزلية، تفريغ الآبار الصغيرة التي تستعمل لتجميع الماء حتى في حالة وجود أجسام صلبة معلقة إلى حد Ø 20 مم.

حقوق التصنيع- العلامات – النوعيات

- نوع أوروبي مسجل تحت رقم 342159-0011

حسب الطلب

- كابح التسرب خاص
- مضخة كهربائية مجهزة بسلك كهربائي طوله **10 م**.

⇐ هام جدا: السلك الكهربائي بطول **10 م** إجباري في حالة الاستعمال الخارجي حسب القانون EN60335-2-41
- مواصفات كهربائية أخرى أو 60 هارتز

ضمان

شهادة ضمان لمدة سنتين حسب شروطنا العامة للمبيعات

المنحنيات و معطيات التشغيل

50 هارتز n=2900 دورة/دقيقة

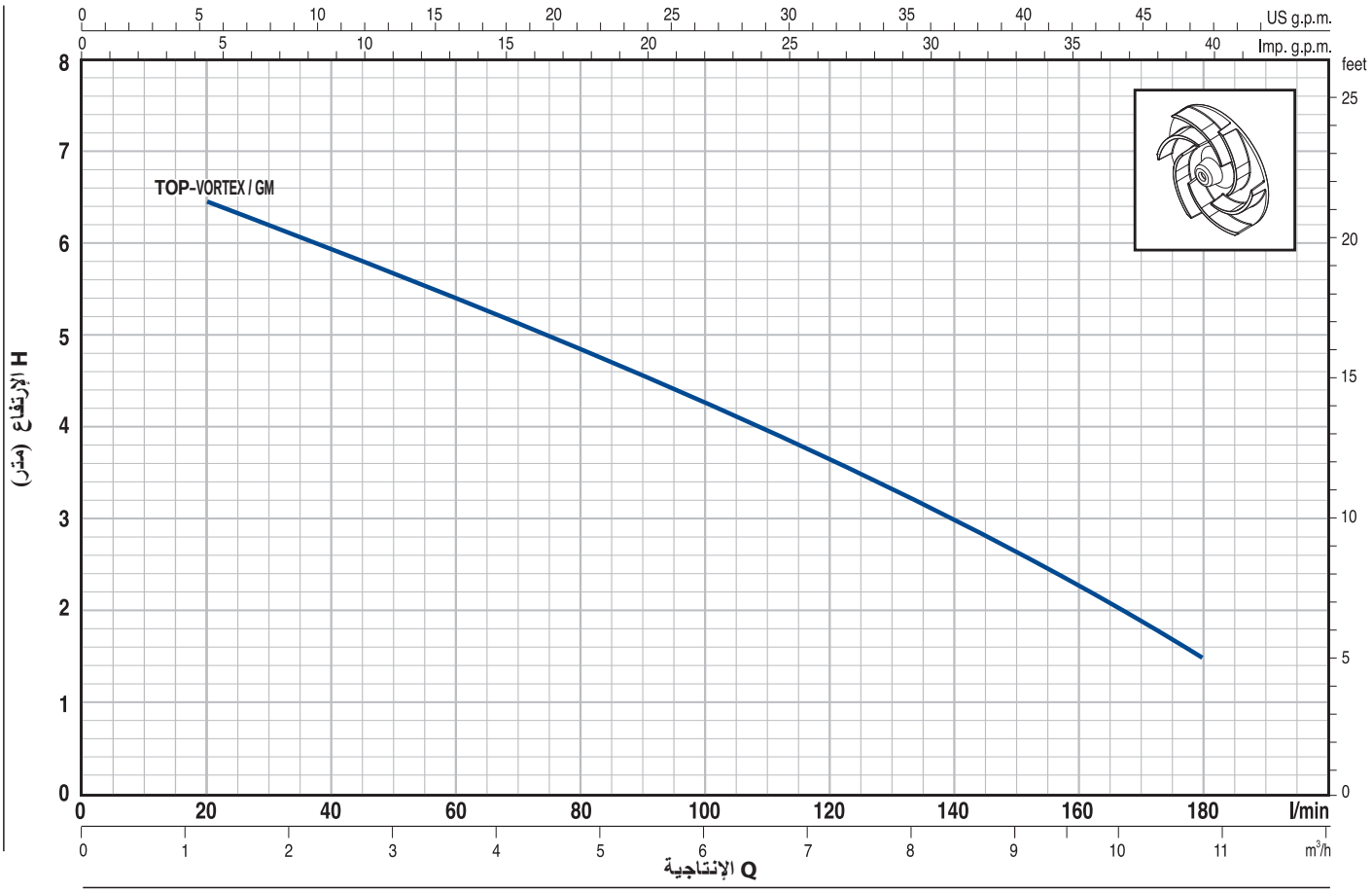

النوع	القوة											
مرحلة واحدة	كيلوات	حصان	Q	م³/ساعة	0	1.2	2.4	3.6	4.8	6.0	7.2	8.4	9.6	10.8
				ل/دقيقة	**0**	**20**	**40**	**60**	**80**	**100**	**120**	**140**	**160**	**180**
TOP-VORTEX/GM	0.37	0.50	H	متر	7	6.5	6	5.4	4.8	4.2	3.5	3	2.5	1.5

Q = الإنتاجية H = مجموع الإرتفاع

الإختلاف المسموح به بالمقارنة مع منحنى معطيات التشغيل طبقا لقانون . EN ISO 9906 App. A

الترتيب	المكونات	مواصفات التصنيع
1	**جسم المضخة**	مادة التكنوبوليمر
2	**شبكة الشفط**	مادة التكنوبوليمر
3	**غطاء الشفط**	مادة التكنوبوليمر
4	**موزع السائل**	مادة التكنوبوليمر
5	**المروحة**	مضخة من نوع توب فورتاكس من مادة التكنوبوليميرو
6	**حامل المحرك**	الحديد غير القابل للصدأ AISI 304
7	**غطاء المحرك**	الحديد غير القابل للصدأ AISI 304
8	**عمود المحرك**	الحديد الصلب غير القابل للصدأ 1.4104 - EN 10088-3

9 مانع التسرب مضاعف مع غرفة الزيت بينهما

مانع التسرب	العمود	المواد		
النوع	القطر	الحلقة الثابتة	الحلقة المتحركة	إيلستومير
AR-12R	**Ø 12** مم	الخزف	غرافيت	NBR

10	**حلقة مانع التسرب**	**5 H** x **Ø 19** x **Ø 12** مم
11	**الوسادة**	**6201 ZZ** / **6201 ZZ**

12 مكثف الكهرباء

الطاقة

(V 230 - V 240)	*(V 110)*
10 µF 450 **VL**	**16** µF 250 VL

13 المحرك الكهربائي

– مرحلة واحدة 230 فولت – 50 هارتز
مع حراري لحماية المحرك مندمج في اللفة
– العازل: درجة F
– الحماية: IP 68

14 مجموع الأيادي (مغلف بطريقة موحدة)

مجهز ب:
– سلك كهربائي طوله **5** م من نوع "H07 RN-F" مع قابس "شوكو"
– مفتاح مع عائم خارجي.

15 شبكة مع حامل المطاط

حامل المطاط **Ø 35** مم

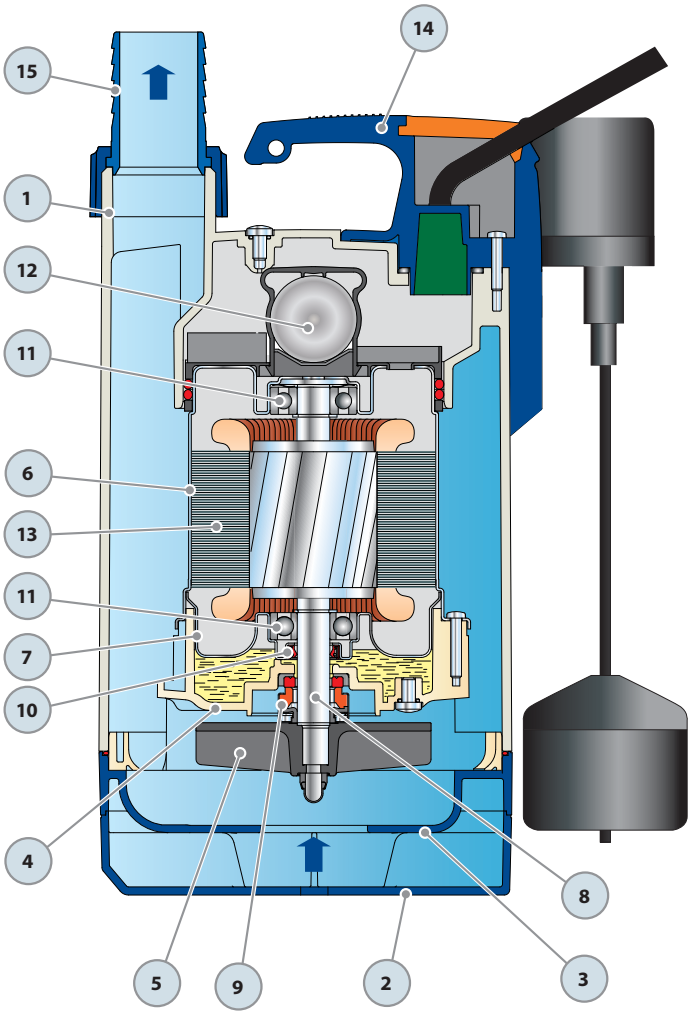

الوزن و المقاييس

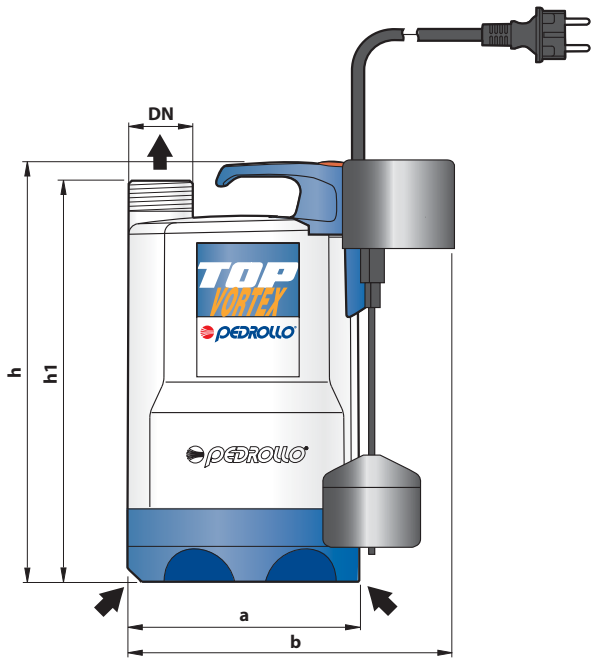

التركيب المثالي

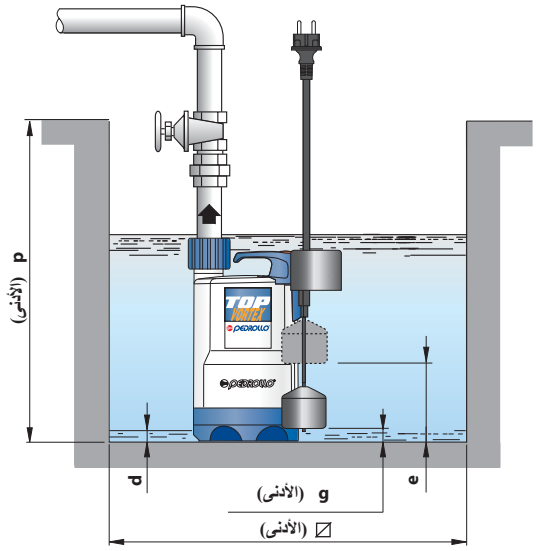

النوع	الفتحة	المقاييس مم									كغ
مرحلة واحدة	DN	a	b	h	h1	d	e	g	p	⌀	
TOP-VORTEX/GM	1¼"	152	200	288	268	25	135	25	350	220	**5.2**

السحب الكهربائي

النوع	التيار الكهربائي (مرحلة واحدة)		
مرحلة واحدة	V 230	V 240	V 110
TOP-VORTEX/GM	A **2.0**	A **2.0**	A **5.3**

V=فولت A=أمبار

الصناديق / التعبئة
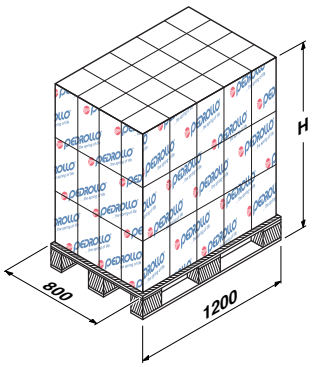
النوع	التجميع			الحاوية		
مرحلة واحدة	عدد المضخات	H (مم)	كغ	عدد المضخات	H (مم)	كغ
TOP-VORTEX/GM	**96**	1360	520	**144**	1970	771