TOP-FLOOR

Electropompes submersibles de RELEVAGE

Eaux claires

Usage domestique

PLAGE DES PERFORMANCES

- Débit jusqu'à **170 l/min** (10.2 m³/h)
- Hauteur manométrique totale jusqu'à **10.4 m**

LIMITES D'UTILISATION

- Profondeur d'utilisation jusqu'à **3 m** sous le niveau de l'eau (avec une longueur de câble d'alimentation adéquate)
- Température du liquide jusqu'à **+40 °C**
  (Température du liquide jusqu'à +90 °C pour service intermittent maximum de 3 minutes)
- Passage de corps solides en suspension d'un **Ø** maxi de **2 mm**
- Niveau de vidage jusqu'à 2 mm par rapport au fond
- Service continu **S1**

EXÉCUTION ET NORMES DE SÉCURITÉ

Les électropompes sont équipées avec câble d'alimentation de longueur **5 m**

EN 60335-1
IEC 60335-1
CEI 61-150

EN 60034-1
IEC 60034-1
CEI 2-3

CERTIFICATIONS

Société avec système de gestion certifié DNV ISO 9001: QUALITE

UTILISATIONS ET INSTALLATIONS

La série **TOP-FLOOR** est adaptée au drainage d'**eaux claires** sans particules abrasives.
Les pompes de cette série étant capables d'aspirer l'eau jusqu'à 2 millimètres du fond, elles sont indiquées pour des applications domestiques d'urgence (petits locaux inondés , etc.) et lorsqu'on a besoin d'un niveau d'assèchement maximum.

BREVETS - MARQUES - MODÈLES

- Modèle communautaire enregistré n° 342159-0011

EXÉCUTIONS SUR DEMANDE

- Electropompes avec interrupteur à flotteur extérieur
- Electropompes pour liquides agressifs:
  - TOP 1-FLOOR/LA
  - TOP 2-FLOOR/LA
  - TOP 3-FLOOR/LA
- Garniture mécanique spéciale
- Electropompes avec câble d'alimentation de **10 m**.
  ➠ N.B.: Le câble d'alimentation de 10 m est obligatoire pour l'utilisation à l'extérieur selon la norme EN 60335-2-41
- Autres tensions ou fréquence 60 Hz

GARANTIE

2 ans selon nos conditions générales de vente

COURBES ET CARACTÉRISTIQUES DE PERFORMANCE

50 Hz n= 2900 min^{-1}

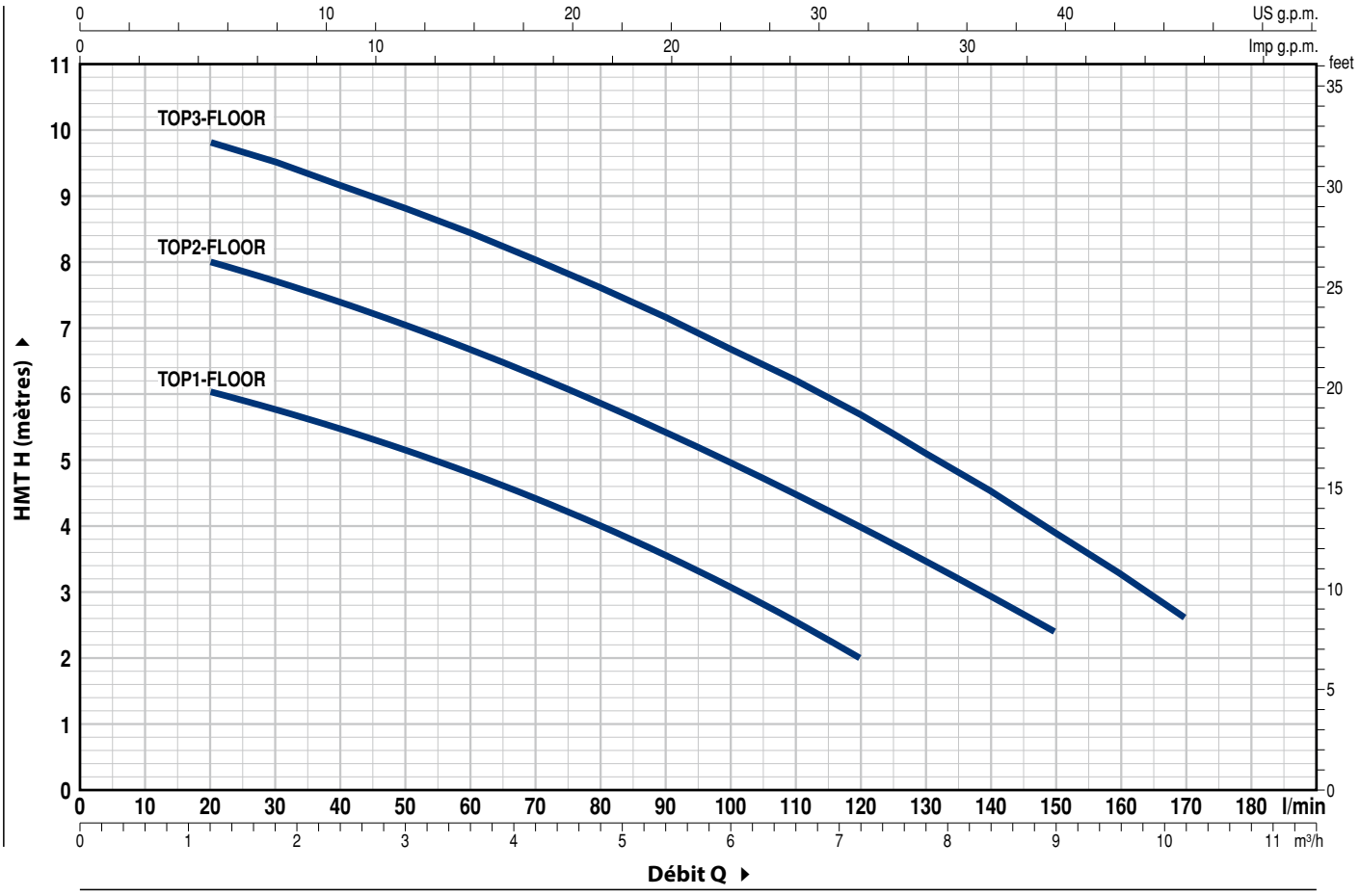

TYPE Monophasé	PUISSANCE (P2) kW	HP	Q m³/h	0	1.2	2.4	3.6	4.8	6.0	7.2	7.8	9.0	10.2
			Q l/min	**0**	**20**	**40**	**60**	**80**	**100**	**120**	**130**	**150**	**170**
TOP 1-FLOOR	0.25	0.33		6.5	6	5.5	4.8	4	3.1	2			
TOP 2-FLOOR	0.37	0.50	**H** mètres	8.5	8	7.4	6.7	5.9	5	4	3.5	2.4	
TOP 3-FLOOR	0.55	0.75		10.4	9.8	9.2	8.4	7.6	6.7	5.7	5.1	3.9	2.6

Q = Débit **H** = Hauteur manométrique totale

Tolérance des courbes de prestation selon EN ISO 9906 Degré 3B.

TOP-FLOOR

REP.	COMPOSANT	CARACTÉRISTIQUES DE CONSTRUCTION
1	**CORPS DE POMPE**	Technopolymère
2	**GRILLE D'ASPIRATION**	Technopolymère
3	**COUVERCLE D'ASPIRATION**	Acier inox AISI 304 (AISI 316L pour versions LA)
4	**DIFFUSEUR**	Technopolymère
5	**ROUE**	Noryl
6	**SUPPORT MOTEUR**	Acier inox AISI 304 (AISI 316L pour versions LA)
7	**COUVERCLE MOTEUR**	Acier inox AISI 304
8	**ARBRE MOTEUR**	Acier inox AISI 431 (AISI 316L pour versions LA)

9 DOUBLE ETANCHEITE SUR L'ARBRE AVEC CHAMBRE À HUILE INTERMÉDIAIRE

Elettropompa	*Tenuta*	*Albero*	*Materiali*			
Tipo	*Tipo*	*Diametro*	*Anello fisso*	*Anello rotante*	*Elastomero*	*Metalli*
TOP-FLOOR	**STA-12R**	**Ø 12** mm	Ceramica	Grafite	NBR	AISI 304
TOP-FLOOR/LA	**AR-12R LA**	**Ø 12** mm	Ceramica	Grafite	NBR	AISI 316

10 JOINT A LEVRES **Ø 12** x **Ø 19** x **H 5** mm

11 ROULEMENTS **6201 ZZ / 6201 ZZ**

12 CONDENSATEUR

Électropompe	*Capacité*	
Monophasée	*(220-230 V ou 240 V)*	*(110 V)*
TOP 1-FLOOR	**10** µF 450 VL	**16** µF - 250 VL
TOP 2-FLOOR	**10** µF 450 VL	**16** µF - 250 VL
TOP 3-FLOOR	**14** µF 450 VL	**16** µF - 250 VL

13 MOTEUR ÉLECTRIQUE

TOP-FLOOR: monophasé 220-230 V - 50 Hz
avec protection thermique intégrée au bobinage.

– Isolation: classe F
– Protection: IP X8

14 GROUPE POIGNÉE (isolé avec de la résine en un seul bloc)

Câble d'alimentation de **5 mètres**, type "H07 RN-F" avec fiche Schuko

15 RACCORD ET EMBOUT CANNELE POUR TUYAU

Embout pour tuyau **Ø 25** mm pour TOP1-FLOOR
Ø 35 mm pour TOP2-FLOOR, TOP3-FLOOR

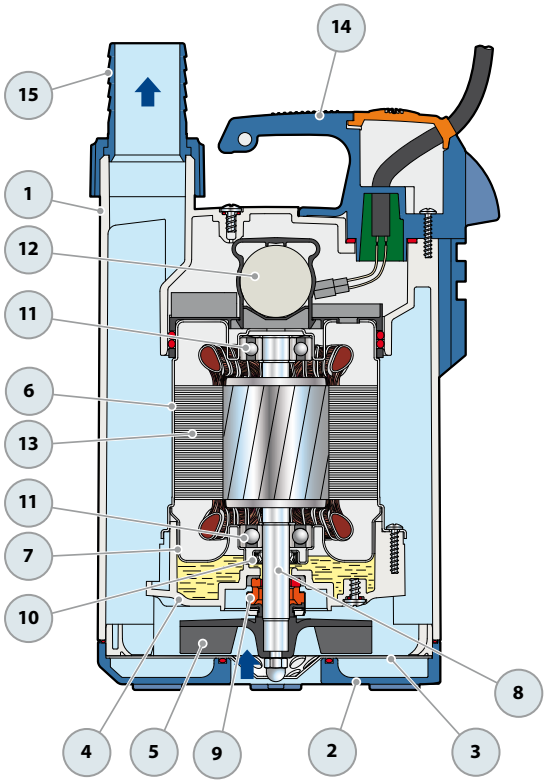

DIMENSIONS ET POIDS

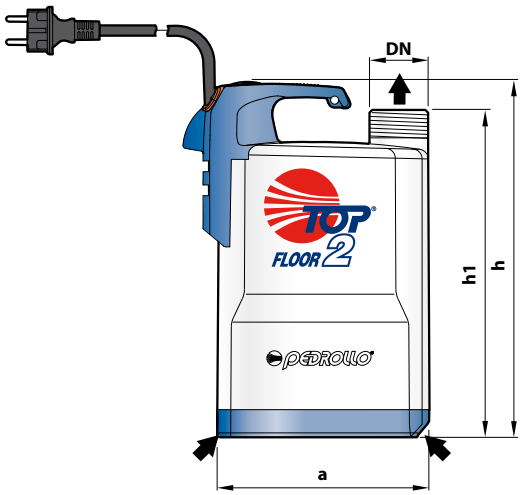

Installation typique

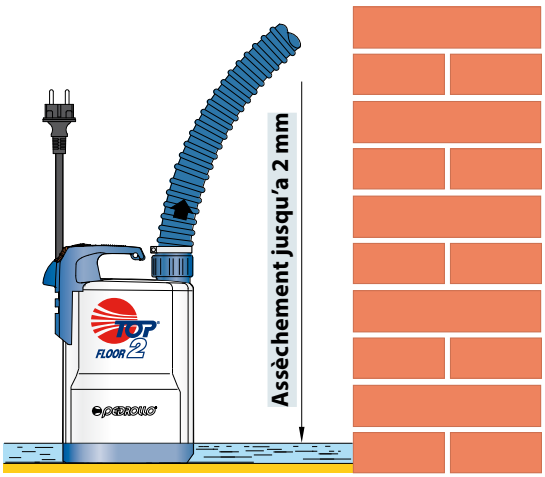

TYPE Monophasé	ORIFICE DN	DIMENSIONS mm a	h	h1	Niveau minimum d'assèchement	kg
TOP 1-FLOOR	**1¼"**	152	257	237	**2 mm**	**5.1**
TOP 2 -FLOOR						**5.2**
TOP 3 -FLOOR			287	268		**6.6**

INTENSITES

TYPE Monophasé	TENSION 230 V	240 V	110 V
TOP 1-FLOOR	**1.5** A	**1.4** A	**3.0** A
TOP 2-FLOOR	**2.0** A	**1.9** A	**4.0** A
TOP 3-FLOOR	**3.2** A	**3.2** A	**6.4** A

PALETTISATION

TYPE Monophasé	GROUPAGE nb de pompes	CONTAINER nb de pompes
TOP 1-FLOOR	**96**	**144**
TOP 2-FLOOR	**96**	**144**
TOP 3-FLOOR	**96**	**144**