مضخات كهربائية ذات مروحة محيطية

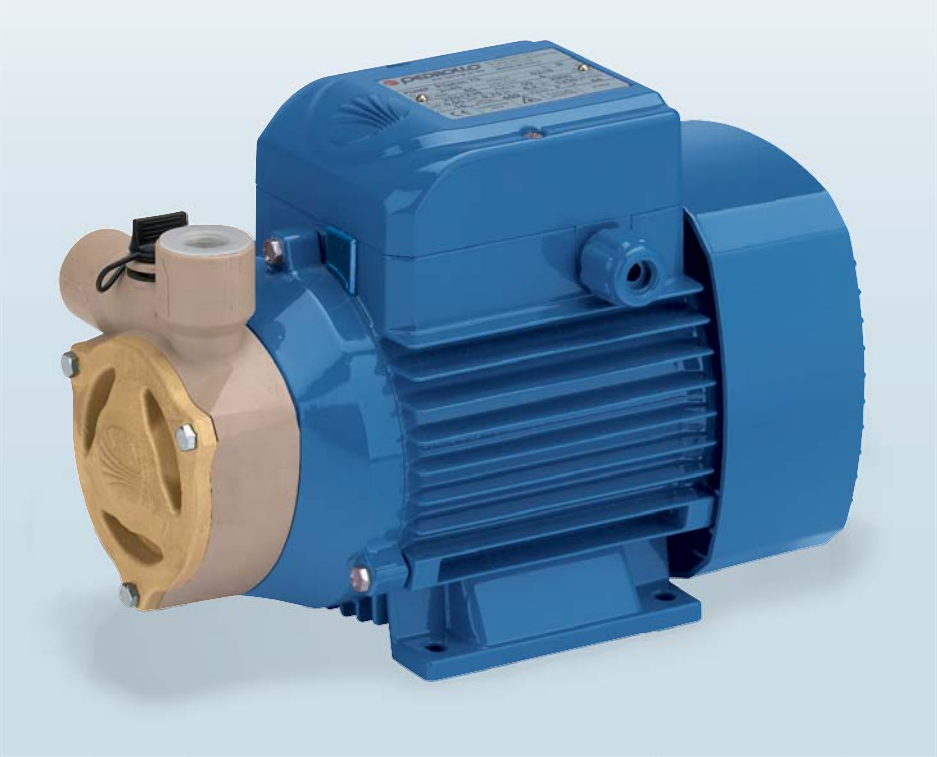

ميدان التشغيل

- الإنتاجية إلى حد **50 ل/دقيقة** (3 م³/ساعة)
- قوة الدفع إلى حد **90 م**

حدود التشغيل

- إرتفاع مستوى السحب إلى حد **8 م**
- درجة حرارة السائل من **-10** إلى **+90** درجة
- درجة الحرارة الجوية من **-10** إلى حد **+40** درجة
- الضغط الداخلي الأقصى **10 بار**
- التشغيل المتواصل **S1**

التطبيق و أنظمة السلامة

EN 60034-1
IEC 60034-1
CEI 2-3

شهادات

ПРОМТЕСТ - 168

АИ30

الاستعمال و التركيب

هذه المضخات صالحة للاستعمال في ضخ المياه النظيفة و غير المحتوية على أجزاء كاشطة و سوائل لا تحتوي على مكونات كيمياوية ضارة بالمواد التي صنعت منها المضخة.
مصنوعة من مادة الرايتن إلى جانب الغلاف الواجهي للمروحة المصنوع من النحاس السميك يضمنون عدم تكوّن الصدأ مما يجعلنا ننصح باستعمالها في الميدان الصناعي مثل التبريد و التسخين إلى جانب ميدان الكي، إلى آخره.
تركيب المضخة يجب أن يكون في مكان مغلق أو على الأقل محمى من التقلبات الجوية.

حقوق التصنيع- العلامات – النوعيات

- مقدمة المضخة: حق التصنيع رقم IT1243605
- نوع أوروبي مسجل تحت رقم 342159-001

حسب الطلب

- مانع التسرب ميكانيكي خاص
- عمود المضخة من الحديد الصلب غير القابل للصدأ :
  EN 10088-3 - 1.4401 (AISI 316)
- مواصفات كهربائية أخرى أو 60 هارتز
- حماية حسب IP55

ضمان

شهادة ضمان لمدة سنتين حسب شروطنا العامة للمبيعات

المنحنيات و معطيات التشغيل

50 هارتز n=2900 دورة/دقيقة HS=0 م

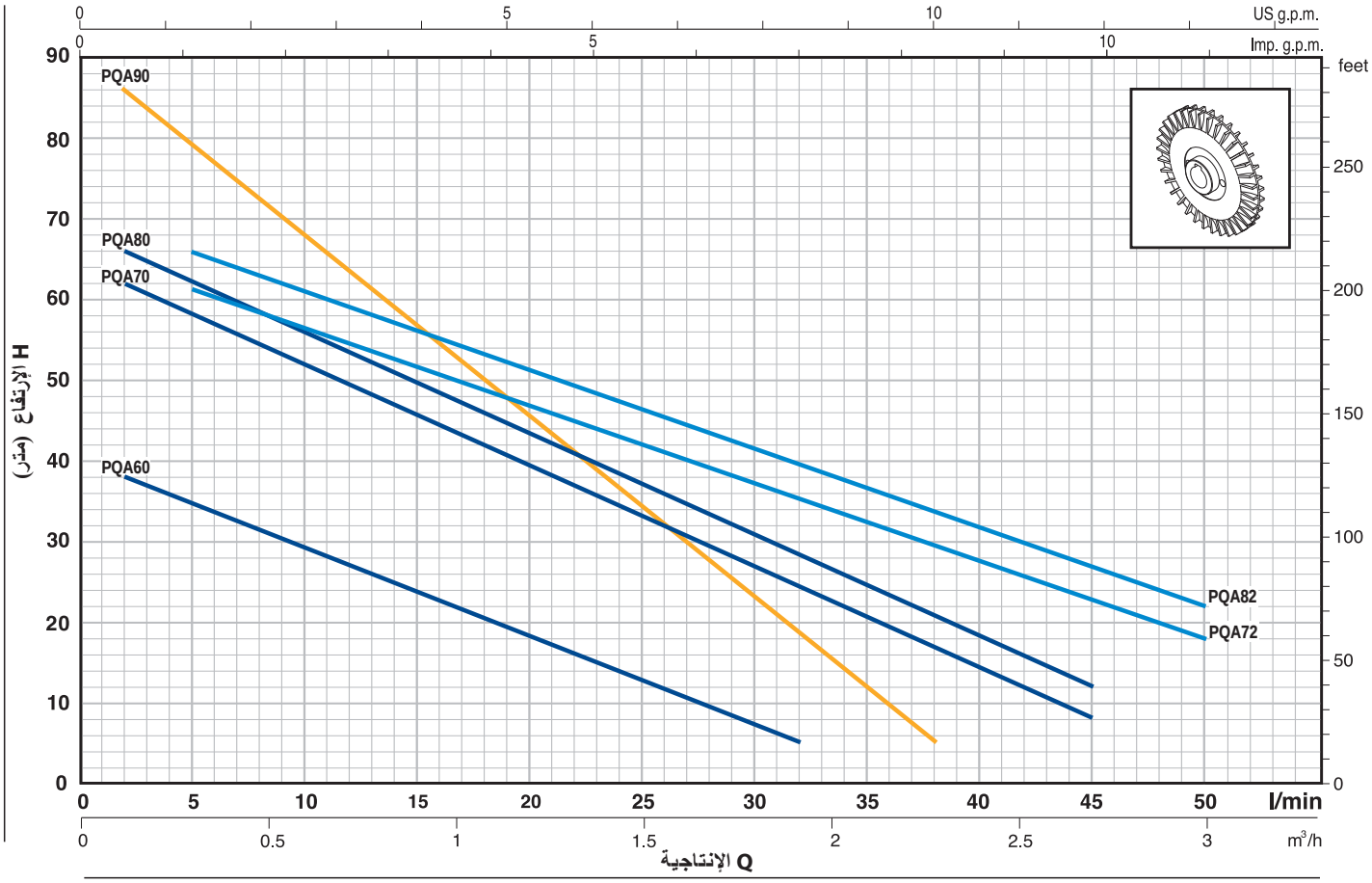

النوع		القوة		Q م³/ساعة	3.0	2.7	2.3	1.9	1.8	1.5	1.2	0.9	0.6	0.3	0.1	0
				Q ل/دقيقة	**50**	**45**	**38**	**32**	**30**	**25**	**20**	**15**	**10**	**5**	**2**	**0**
مرحلة واحدة	3 مراحل	كيلوات	حصان													
PQAm 60	**PQA 60**	0.37	0.50	H متر				5	7	12.5	18	23.5	29	35	38	40
PQAm 70	**PQA 70**	0.55	0.75			8	16.5	24	27	33	39.5	45.5	52	58	62	65
PQAm 72	**PQA 72**	0.55	0.75		18	22.5	29.5	35.5	37.5	42	47	52	57	62	-	65
PQAm 80	**PQA 80**	0.75	1			12	20.5	28	31	37	43	49.5	56	62	66	70
PQAm 82	**PQA 82**	0.75	1		22	26.5	37.5	39.5	41.5	46	51	56	61	66	-	70
PQAm 90	**PQA 90**	0.75	1				5	18.5	23	34	45.5	56.5	68	79	86	90

Q = الإنتاجية H = مجموع الإرتفاع HS = إرتفاع مستوى السحب

الإختلاف المسموح به بالمقارنة مع منحنى معطيات التشغيل طبقا لقانون EN ISO 9906 App. A .

الترتيب	المكونات	مواصفات التصنيع
1	**جسم المضخة**	مادة الرايتن، مع قطعة من الحديد لولبية حسب إيزو 228/1 مندمجة في الفتحات
2	**الغطاء**	نحاس
3	**مقدمة المضخة**	ألومينيو مع غطاء من النحاس مهمته السحق لاجتناب توقف دوران المروحة (حقوق التصنيع محفوظة)
4	**المروحة**	نحاس، من نوع المجرفة المحيطية الشعاعية
5	**عمود المحرك**	الحديد الصلب غير القابل للصدأ 1.4104 - EN 10088-3

6 مانع التسرب الميكانيكي

مانع التسرب	العمود	المواد		
النوع	القطر	الحلقة الثابتة	الحلقة المتحركة	إيلستومير
FN-12	**Ø 12** مم	الخزف	غرافيت	NBR

7 الوسادة

المضخة الكهربائية	النوع
PQA 60	**6201 ZZ / 6201 ZZ**
PQA 70-72-80-82-90	**6203 ZZ / 6203 ZZ**

8 مكثف الكهرباء

المضخة الكهربائية	الطاقة	
مرحلة واحدة	*(V 230 - V 240)*	*(V 110)*
PQAm 60	**10** µF 450 VL	**25** µF 250 VL
PQAm 70-72	**16** µF 450 VL	**60** µF 250 VL
PQAm 80-82	**20** µF 450 VL	**60** µF 250 VL
PQAm 90	**20** µF 450 VL	**60** µF 250 VL

9 المحرك الكهربائي

PQAm: مرحلة واحدة 230 فولت – 50 هارتز مع حراري لحماية المحرك مندمج في اللفة
PQA: 3 مراحل 230/400 فولت – 50 هارتز

⇐ **المضخات المجهزة بمحركات 3 مراحل تتميز بمردودها العالي حسب درجة (IEC 60034-30) IE2**

– العازل: درجة F.
– الحماية: IP 44.

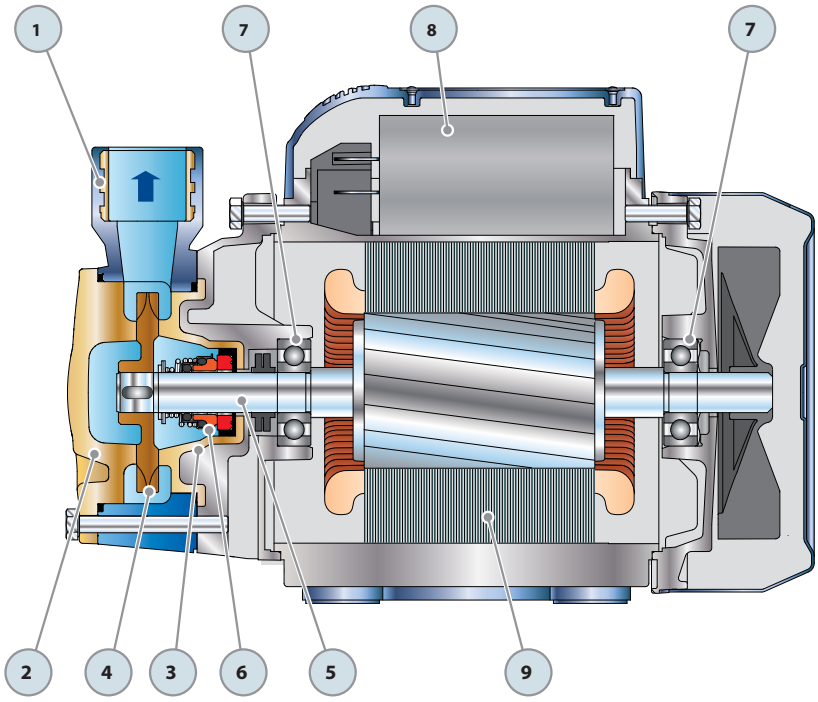

الوزن و المقاييس

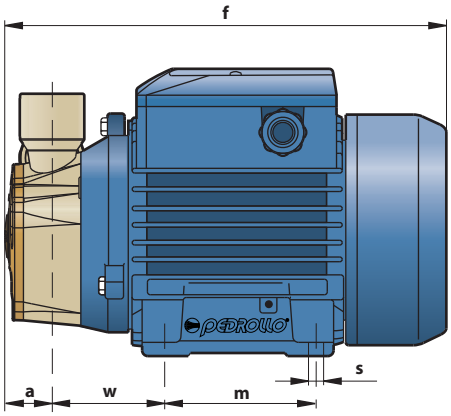

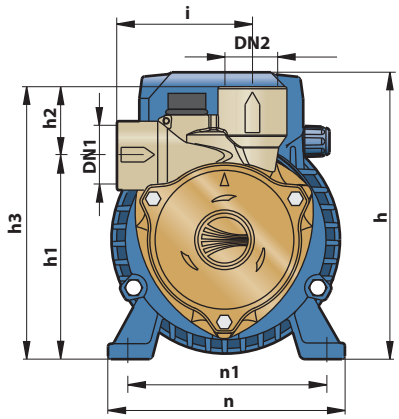

النوع		الفتحات		المقاييس مم											كغ	
مرحلة واحدة	3 مراحل	DN1	DN2	a	f	h	h1	h2	h3	i	m	n	n1	w	s	~1	~3
PQAm 60	PQA 60	½"	½"	25	226	152	103	33	136	72.5	80	120	100	55	7	**4.8**	**4.8**
PQAm 70	PQA 70			28	258	179	116.5	32.5	149		90	138	112	62		**9.4**	**8.4**
PQAm 72	PQA 72	1"	1"				121	30	151	83						**9.5**	**8.5**
PQAm 80	PQA 80	½"	½"				116.5	32.5	149	72.5						**9.4**	**8.4**
PQAm 82	PQA 82	1"	1"				121	30	151	83						**9.5**	**8.5**
PQAm 90	PQA 90	½"	½"					35	156	76						**9.5**	**8.5**

السحب الكهربائي

النوع	التيار الكهربائي (مرحلة واحدة)		
مرحلة واحدة	V 230	V 240	V 110
PQAm 60	A **2.5**	A **2.4**	A **5.2**
PQAm 70	A **6.2**	A **5.5**	A **10.8**
PQAm 72	A **6.2**	A **5.5**	A **10.8**
PQAm 80	A **6.3**	A **5.5**	A **10.8**
PQAm 82	A **6.3**	A **5.5**	A **10.8**
PQAm 90	A **5.6**	A **5.1**	A **11.5**

V=فولت A=أمبار

النوع	التيار الكهربائي (3 مراحل)			
3 مراحل	V 230	V 400	V 240	V 415
PQA 60	A **2.0**	A **1.15**	A **1.9**	A **1.1**
PQA 70	A **4.2**	A **2.4**	A **3.7**	A **2.2**
PQA 72	A **4.2**	A **2.4**	A **3.7**	A **2.2**
PQA 80	A **4.2**	A **2.4**	A **3.7**	A **2.2**
PQA 82	A **4.2**	A **2.4**	A **3.7**	A **2.2**
PQA 90	A **4.2**	A **2.4**	A **3.8**	A **2.2**

الصناديق / التعبئة

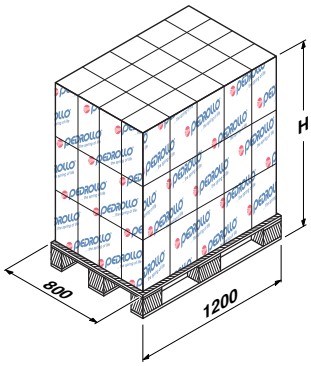

النوع		التجميع				الحاوية			
		عدد المضخات	H (مم)	كغ		عدد المضخات	H (مم)	كغ	
مرحلة واحدة	3 مراحل			~1	~3			~1	~3
PQAm 60	PQA 60	**192**	1490	940	940	**264**	1990	1290	1290
PQAm 70	PQA 70	**120**	1310	1150	1030	**180**	1900	1710	1530
PQAm 72	PQA 72	**120**	1310	1160	1040	**180**	1900	1730	1550
PQAm 80	PQA 80	**120**	1310	1150	1030	**180**	1900	1710	1530
PQAm 82	PQA 82	**120**	1310	1160	1040	**180**	1900	1730	1550
PQAm 90	PQA 90	**120**	1310	1160	1040	**180**	1900	1730	1550