# PQ 3000

## مضخات كهربائية ذات مروحة محيطية

### ميدان التشغيل

- الإنتاجية إلى حد **50 ل/دقيقة** (3 م³/ساعة)
- قوة الدفع إلى حد **180 م**

### حدود التشغيل

- إرتفاع مستوى السحب إلى حد **8 م**
- درجة حرارة السائل من **-10** إلى **+90** درجة
- درجة الحرارة الجوية من **-10** إلى حد **+40** درجة
- الضغط الداخلي الأقصى **18 بار**
- التشغيل المتواصل **S1**

### التطبيق و أنظمة السلامة

**EN 60034-1**
**IEC 60034-1**
**CEI 2-3**

### شهادات

ПРОМТЕСТ - 168

АИЗО

### الاستعمال و التركيب

هذه المضخة ينصح باستعمالها في ضخ المياه النظيفة و غير المحتوية على أجزاء كاشطة و سوائل لا تحتوي على مكونات كيمياوية ضارة بالمواد التي صنعت منها المضخة.
إن المواصفات الهيدروليكية لهذه المضخة إضافة إلى سماكة شكلها تجعلنا ننصح باستعمالها في الميدان الصناعي.
تركيب المضخة يجب أن يكون في مكان مغلق أو على الأقل محمى من التقلبات الجوية.

### حقوق التصنيع- العلامات – النوعيات

- مقدمة المضخة: حق التصنيع رقم IT1243605

### حسب الطلب

- مانع التسرب ميكانيكي خاص
- عمود المضخة من الحديد الصلب غير القابل للصدأ :
  EN 10088-3 - 1.4401 (AISI 316)
- مواصفات كهربائية أخرى أو 60 هارتز

### ضمان

شهادة ضمان لمدة سنتين حسب شروطنا العامة للمبيعات

## المنحنيات و معطيات التشغيل

50 هارتز n=2900 دورة/دقيقة HS=0 م

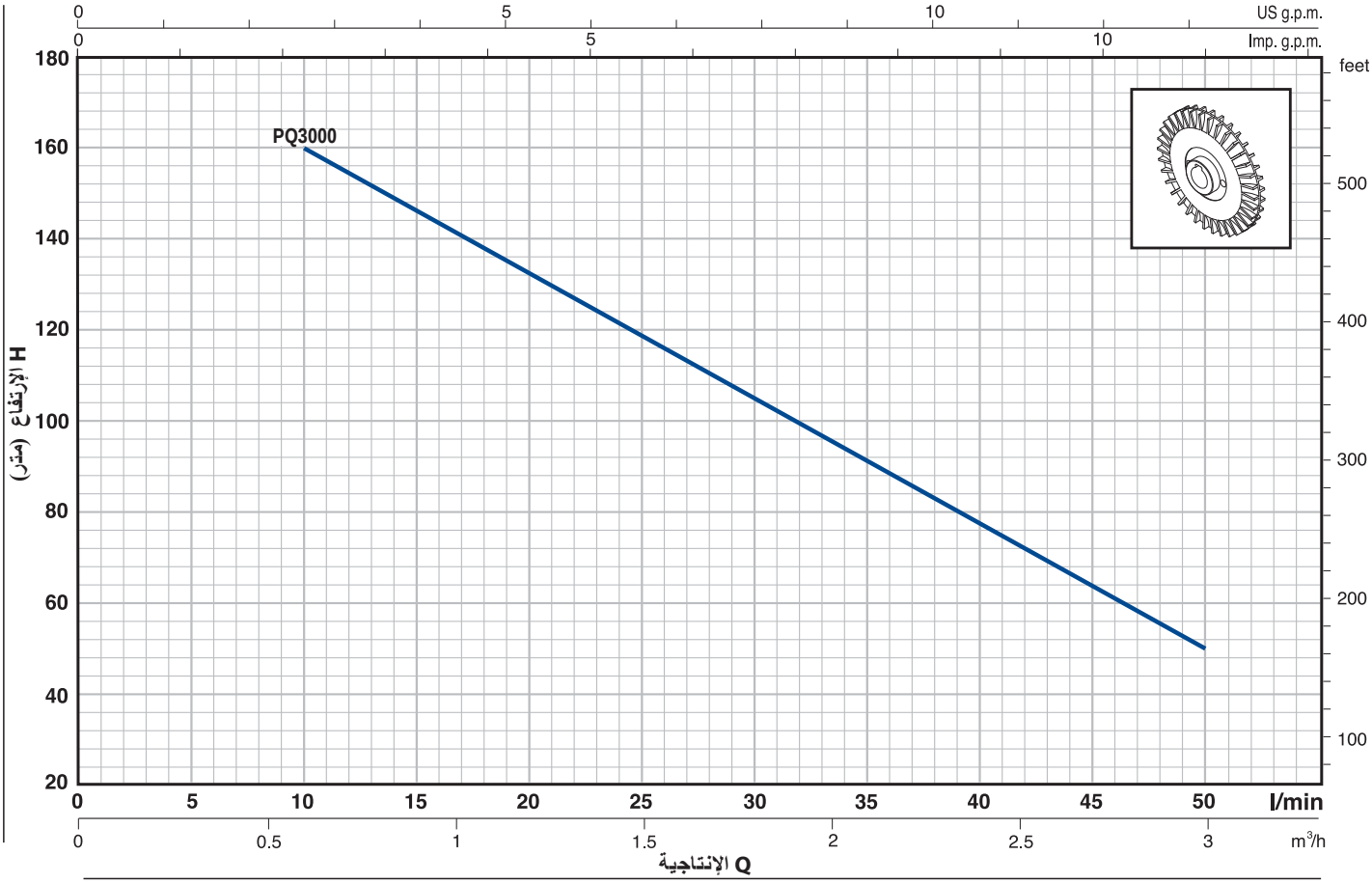


| النوع | القوة | | Q | | | | | | | | | |
|---|---|---|---|---|---|---|---|---|---|---|---|---|
| | كيلوات | حصان | م³/ساعة | 0 | 0.6 | 0.9 | 1.2 | 1.5 | 1.8 | 2.1 | 2.4 | 2.7 | 3.0 |
| 3 مراحل | | | ل/دقيقة | **0** | **10** | **15** | **20** | **25** | **30** | **35** | **40** | **45** | **50** |
| **PQ 3000** | 2.2 | 3 | H متر | 180 | 160 | 145 | 132 | 118 | 105 | 92 | 78 | 63.5 | 50 |

**Q** = الإنتاجية **H** = مجموع الإرتفاع **HS** = إرتفاع مستوى السحب

الإختلاف المسموح به بالمقارنة مع منحنى معطيات التشغيل طبقا لقانون . EN ISO 9906 App. A

| الترتيب | المكونات | مواصفات التصنيع |
|---|---|---|
| 1 | **جسم المضخة** | حديد الزهر، مجهز بفتحات لولبية حسب إيزو 228/1 |
| 2 | **الغطاء** | نحاس مع حلقة من الحديد غير القابل للصدأ مع مهمة السحق الأمامي |
| 3 | **مقدمة المضخة** | ألومينيوم مع غطاء من النحاس و حلقة من الحديد غير القابل للصدأ مع مهمة السحق الأمامي لاجتناب السدد و العطب |
| 4 | **المروحة** | برونز، من نوع المجرفة المحيطية الشعاعية |
| 5 | **عمود المحرك** | الحديد الصلب غير القابل للصدأ EN 10088-3 - 1.4104 |
| 6 | **مانع التسرب الميكانيكي** | **مانع التسرب** النوع: **FN-18 NU**<br>**العمود** القطر: **Ø 18** مم<br>المواد: الحلقة الثابتة: غرافيت<br>الحلقة المتحركة: الخزف<br>إيلستومير: NBR |
| 7 | **الوسادة** | **6204 ZZ - C3 / 6204 ZZ - C3** |
| 8 | **المحرك الكهربائي** | **PQ 3000**: 3 مراحل 230/400 فولت – 50 هارتز<br>⇐ **المضخة مجهزة بمحرك 3 مراحل ذو المردود العالي حسب درجة (IE2 (IEC 60034-30**<br>– العازل: درجة H.<br>– الحماية: IP 55. |

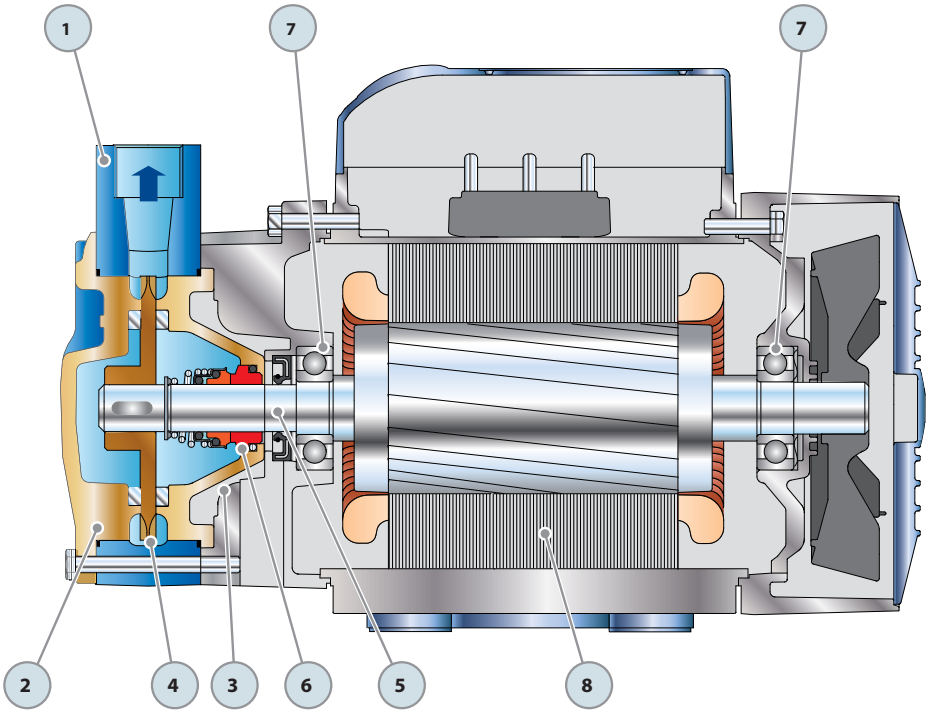

## الوزن و المقاييس

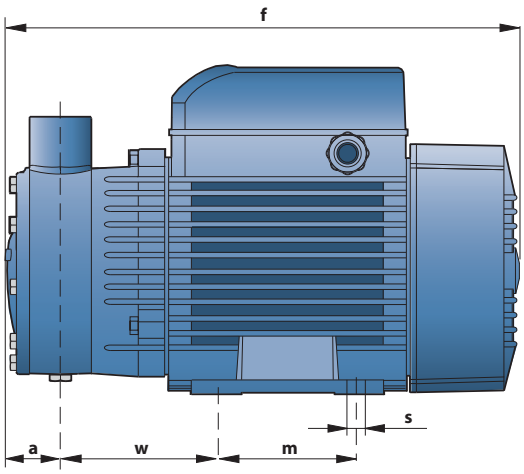


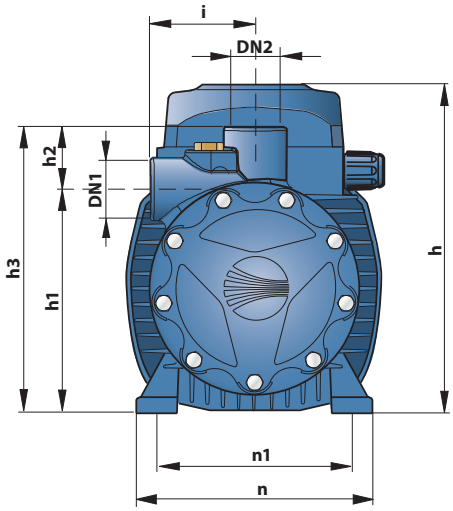


| النوع | الفتحات | | المقاييس مم | | | | | | | | | | | كغ |
|---|---|---|---|---|---|---|---|---|---|---|---|---|---|---|
| 3 مراحل | DN1 | DN2 | a | f | h | h1 | h2 | h3 | i | m | n | n1 | w | s | ~3 |
| PQ 3000 | ¾" | ¾" | 34 | 329 | 212 | 142 | 38 | 180 | 65 | 100 | 164 | 125 | 97 | 9 | **18.8** |

## السحب الكهربائي

| النوع | التيار الكهربائي (3 مراحل) | | | |
|---|---|---|---|---|
| 3 مراحل | V 230 | V 400 | V 240 | V 415 |
| PQ 3000 | A **11.5** | A **6.6** | A **10.8** | A **6.2** |

V=فولت A=أمبار

## الصناديق / التعبئة

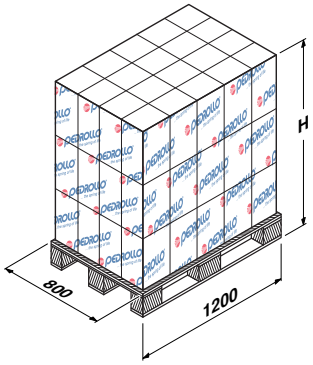


| النوع | التجميع | | | الحاوية | | |
|---|---|---|---|---|---|---|
| | عدد المضخات | H (مم) | كغ | عدد المضخات | H (مم) | كغ |
| PQ 3000 | **72** | 1840 | 1380 | **84** | 2114 | 1600 |