MC4

DOPPELKANAL

Tauchmotorpumpen

➠ mittlerer Durchfluss

Abwasser

Gewerbliche Anwendung

Industrielle Anwendung

LEISTUNGSBEREICH

- Durchfluss bis zu **2600 l/min** (156 m^3/h)
- Förderhöhe bis zu **16 m**

EINSATZBEREICH

- **10 m** max. Eintauchtiefe **(**mit ausreichend langem Kabel)
- Temperatur der zu fördernden Flüssigkeit **+40 °C**
- Feststoff Durchgang bis zu **Ø 55 mm**
- Mindest Eintauchtiefe für den Dauerlauf: **550 mm**

BAU UND SICHERHEITS NORMEN

- **10 m** Stromkabel

EN 60335-1	**EN 60034-1**
IEC 60335-1	**IEC 60034-1**
CEI 61-150	**CEI 2-3**

ZERTIFIZIERUNGEN

Unternehmen mit DNV zertifiziertem Managementsystem ISO 9001: QUALITÄT

INSTALLATION UND ANWENDUNG

Die Pumpen der **MC4-**Serie, hergestellt aus dickem, robustem Gusseisen, abrasionsbeständig und langlebig, mit einem DOPPEL-KANAL-Laufrad ausgestattet und in der Lage, Flüssigkeiten mit kurzfaserigen Feststoffen zu fördern. Sie sind ideal zum Pumpen von **Schmutzwasser, Abwasser, mit Schlamm gemischtem Wasser, Grundwasser und Oberflächenwasser** an Standorten wie Wohnhäusern, öffentlichen Gebäuden, Fabriken, mehrstöckigen und unterirdischen Parkhäusern, Waschanlagen etc.

PATENTE - MARKEN - MODELLE

- Eingetragenes EU-Design Nr. 003863158-0004

OPTIONEN AUF ANFRAGE

- Pumpen mit internen Sensoren, die das Vorhandensein von Wasser in der Ölkammer erkennen
- Pumpen mit Doppelkabel für Stern-/Dreieckstart
- Andere Spannungen oder 60 Hz Frequenz

KENNLINIEN UND LEISTUNGSDATEN

50 Hz n= 1450 min^{-1}

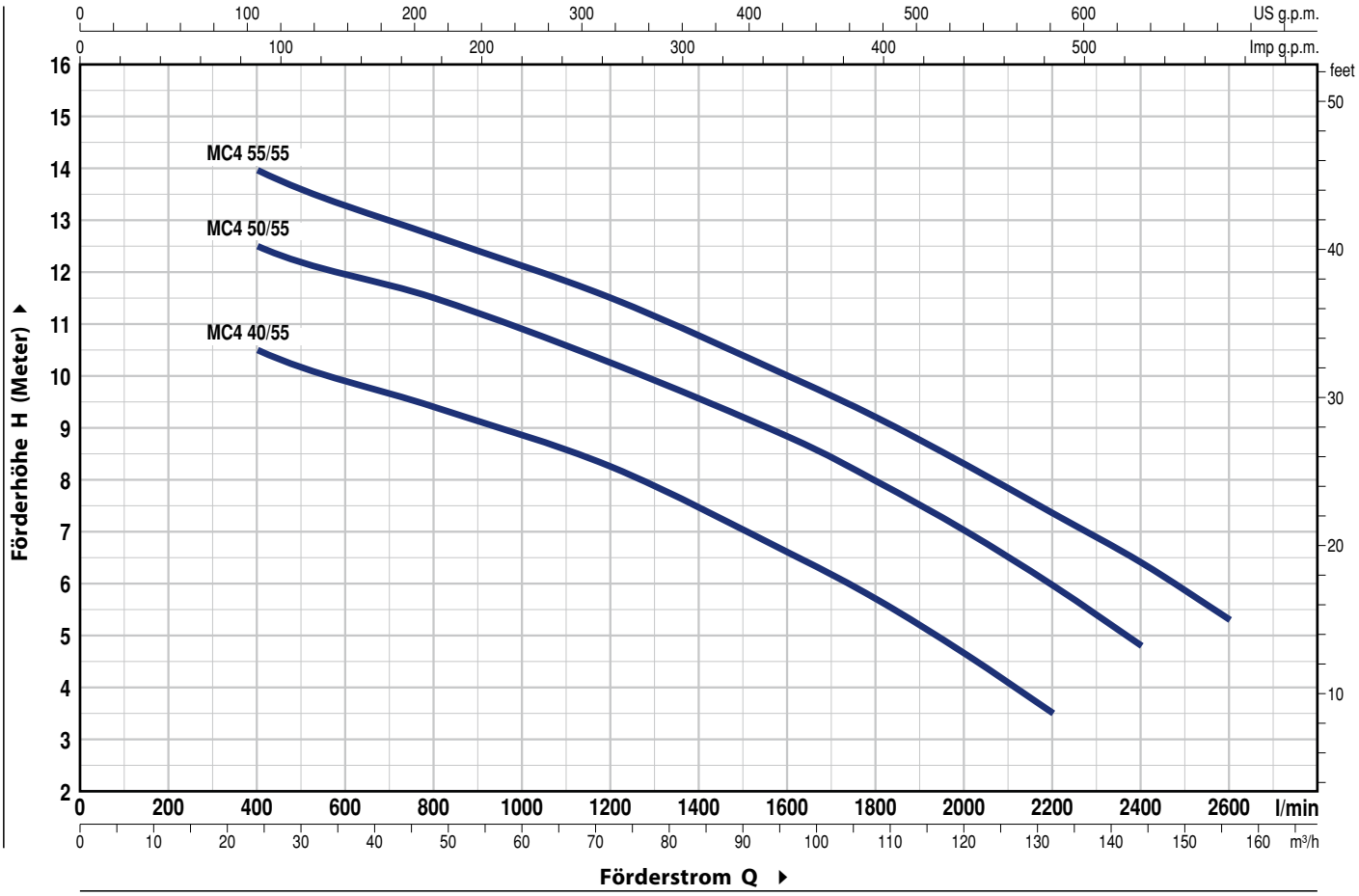

MODELL Dreiphasig	LEISTUNG (P2) kW	HP	Q	m³/h	0	24	48	72	96	108	120	132	144	156
				l/min	**0**	**400**	**800**	**1200**	**1600**	**1800**	**2000**	**2200**	**2400**	**2600**
MC4 40/55	3	4			12.5	10.5	9.4	8.3	6.6	5.7	4.7	3.5		
MC4 50/55	3.7	5	**H**	Meter	14.5	12.5	11.5	10.3	8.8	8	7	6	4.8	
MC4 55/55	4	5.5			16	13.9	12.7	11.5	10	9.2	8.3	7.4	6.4	5.3

Q = Förderstrom **H** = Manometrische Förderhöhe

Kennlinientoleranz gemäß EN ISO 9906 Grad 3B.

POS.	BESTANDTEILE	KONSTRUKTIONSMERKMALE
1	**GEHÄUSE**	Gusseisen mit Epoxid Beschichtung
2	**GRUNDPLATTE**	Gusseisen mit Epoxid Beschichtung
3	**LAUFRAD**	Gusseisen mit Epoxid Beschichtung in DOPPELKANAL Ausführung
4	**MOTORGEHÄUSE**	Gusseisen mit Epoxid Beschichtung
5	**MOTORGEHÄUSE-PLATTE**	Gusseisen mit Epoxid Beschichtung
6	**MOTORWELLE**	Edelstahl AISI 431

7 WELLE MIT DOPPELTER GLEITRINGDICHTUNG GETRENNT DURCH EINE ÖLKAMMER

Dichtung	***Welle***	*Position*	*Materialien*		
Modell	***Durchmesser***		*Fester Ring*	*Rotierender Ring*	*Elastomer*
MG91-40D	**Ø 40** mm	Motorseitig	Siliziumkarbid	Graphit	NBR
		Pumpenseitig	Siliziumkarbid	Siliziumkarbid	NBR

8 LAGER **6309 ZZ-C3 / 6306 ZZ-C3**

9 ELEKTROMOTOR

– Dreiphasig 400 V - 50 Hz
mit in der Wicklung integriertem thermischem Überlastschutz
– Isolation: Klasse F
– Schutzklasse: IP X8

10 STROMKABEL

Typ "H07 RN-F"
Standard Länge 10 Meter

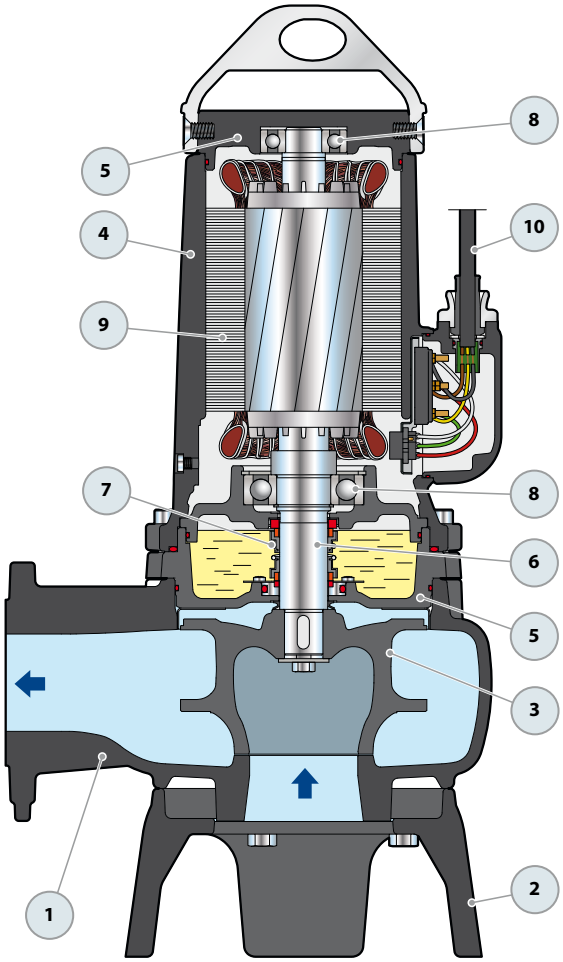

ABMESSUNGEN UND GEWICHT

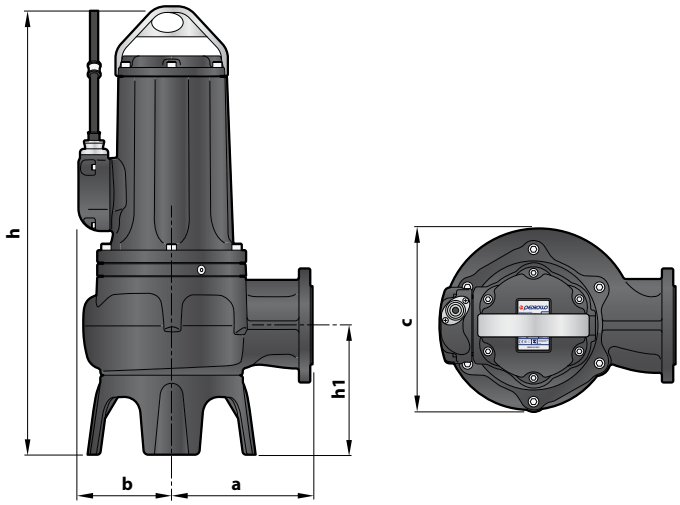

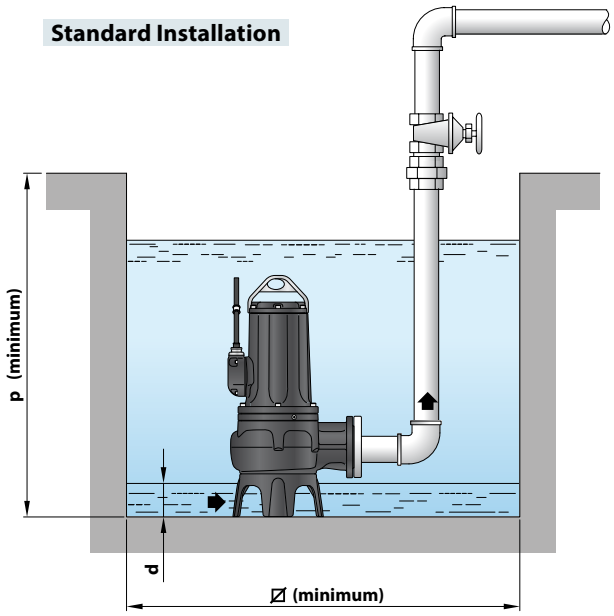

MODELL Dreiphasig	Feststoff Durchgang	ABMESSUNGEN mm								kg
		a	b	c	h	h1	d	p	Ø	3~
MC4 40/55	**Ø 55 mm**	248	165	320	792	228	140	1000	1000	**125.2**
MC4 50/55										**133.0**
MC4 55/55										**136.0**

ANSCHLUSSFLANSCH

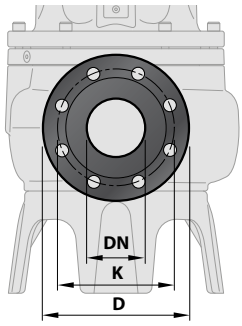

MODELL Dreiphasig	FLANSCH DN	K mm	D mm	BOHRUNGEN N°	BOHRUNGEN Ø (mm)
MC4 40/55	**80** (PN10)	160	200	8	18
MC4 50/55					
MC4 55/55					

GEGENFLANSCH

(KANN ZUSÄTZLICH BESTELLT WERDEN)

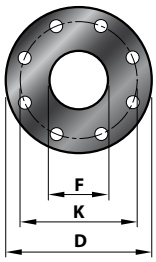

MODELL Dreiphasig	FLANSCH DN	F	K mm	D mm	BOHRUNGEN N°	BOHRUNGEN Ø (mm)
MC4 40/55	**80**	3"	160	200	8	18
MC4 50/55						
MC4 55/55						

LEISTUNGSAUFNAHME

MODELL Dreiphasig	SPANNUNG 400 V
MC4 40/55	**5.5** A
MC4 50/55	**7.7** A
MC4 55/55	**8.3** A

PALETTIERUNG

MODELL Dreiphasig	PALETTE Anzahl Pumpen
MC4 40/55	**4**
MC4 50/55	**4**
MC4 55/55	**4**

ABWASSERHEBESYSTEM VXC4 – MC4

VERTIKALE FÖRDERUNG MIT 2" FÜHRUNGSROHR

Bei **VXC4**	Code ASSPVXC4V	DN **4"**
Bei **MC4**	Code ASSPMC4V	DN **3"**

Set bestehend aus:
– Fundamentverbindung komplett mit Gegenflansch
– Gleitführung mit Schrauben und Dichtungen
–Befestigung für die Führungsrohre

GLEITFÜHRUNG (Kann zusätzlich bestellt werden)

Bei **VXC4**	Code ASSFL100
Bei **MC4**	Code ASSFL080

Inklusive Schrauben und Dichtungen

● **ZWISCHENHALTERUNG** (Kann zusätzlich bestellt werden)

Führungsrohr Ø **2"**	Code 859SV349INTFA

Um die Stabilität zu gewährleisten, setzen Sie die Zwischenstütze alle drei Meter am Führungsrohr (empfohlen)

FÜHRUNGSROHR (AISI 304 Edelstahl)

Führungsrohr Ø **2"**	Code 54SARTG006

Maximale Länge des Führungsrohres: 6 Meter

STANDARD INSTALLATION

1. Pumpe
2. Fundamentverbindung
3. Führungsrohr
4. Befestigung für die Führungsrohre
5. Zwischen-Befestigung für Führungsrohr
6. Revisionskette
7. Steuerung
8. Stop Schwimmerschalter
9. Start Schwimmerschalter
10. Start Schwimmerschalter Zusatzpumpe
11. Alarm Schwimmerschalter
12. Rückschlagventil

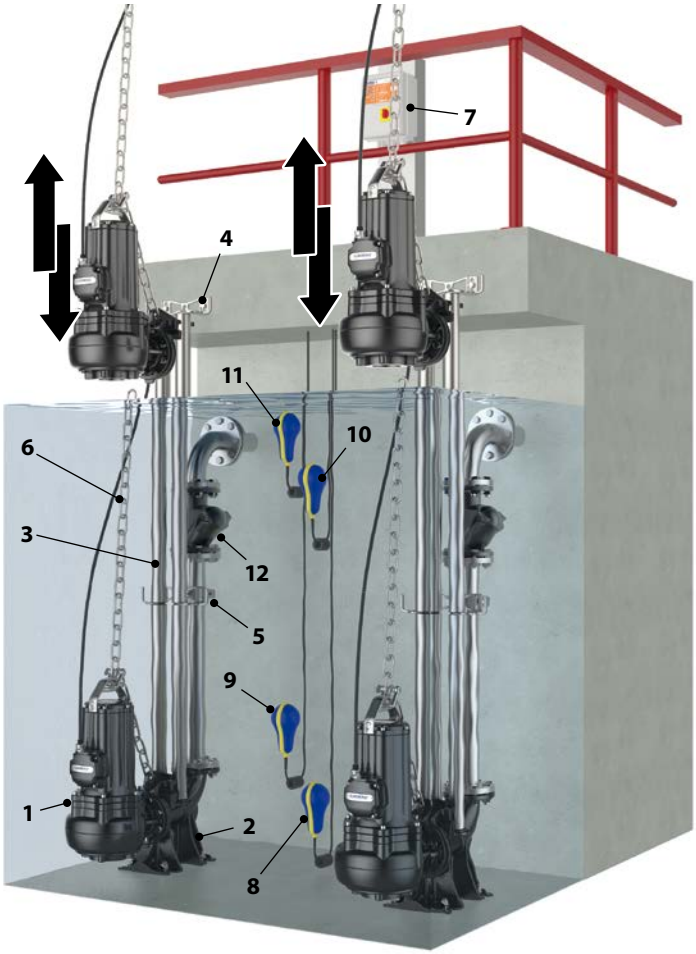

ABMESSUNGEN

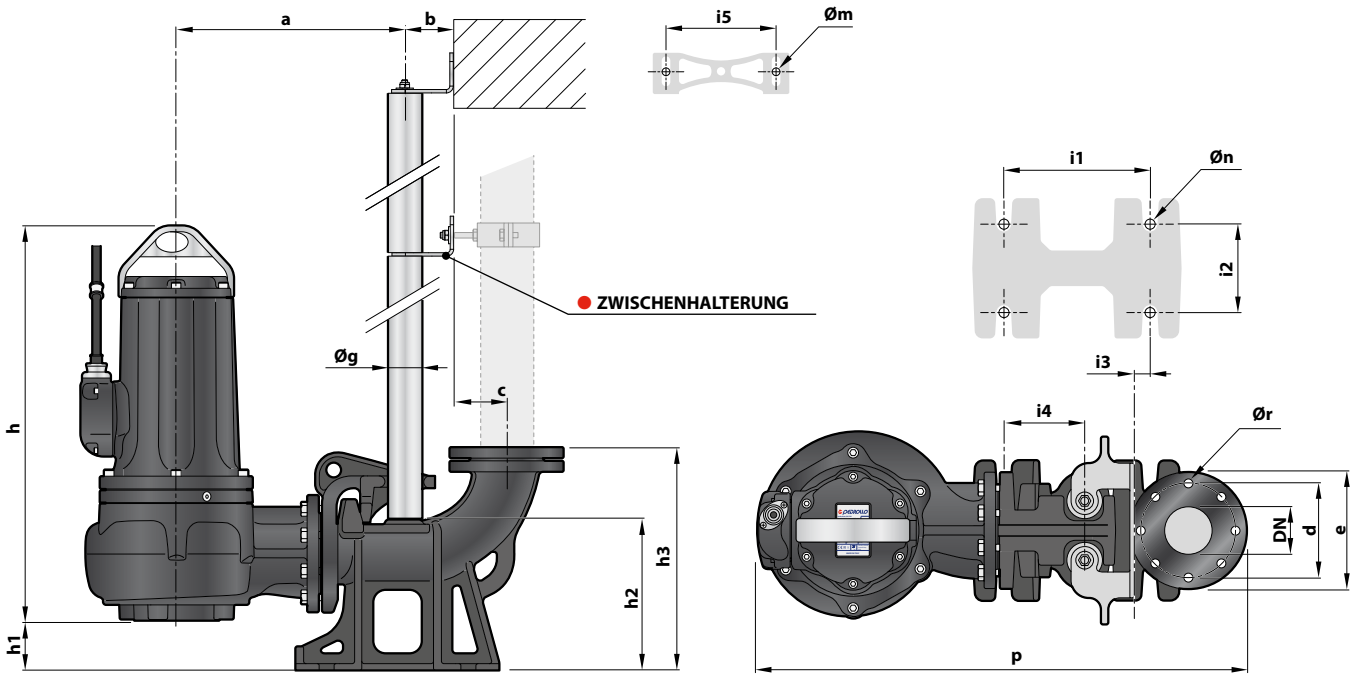

MODELL	Feststoff Durchgang	STUTZEN	ABMESSUNGEN mm																		
Dreiphasig	mm	DN	a	b	c	d	e	p	h	h1	h2	h3	i1	i2	i3	i4	i5	Øg	Øm	Øn	Ør
VXC4 40/100																					
VXC4 50/100	Ø 100	4"	376	85	105	180	220	841	695	107	266	426	250	150	34	130	186	2"	13	16	18
VXC4 55/100																					

MODELL	Feststoff Durchgang	STUTZEN	ABMESSUNGEN mm																		
Dreiphasig	mm	DN	a	b	c	d	e	p	h	h1	h2	h3	i1	i2	i3	i4	i5	Øg	Øm	Øn	Ør
MC4 40/55																					
MC4 50/55	Ø 55	3"	396	85	95	160	200	841	680	92	256	592	250	150	34	130	186	2"	13	16	18
MC4 55/55																					