MAGNIFICA

Selbstansaugende Schwimmbadpumpen

Schwimmbäder Privat

Schwimmbäder kommerziell

LEISTUNGSBEREICH

- Förderstrom bis zu **700 l/min** (42 m³/h)
- Förderhöhe bis zu **23 m**

EINSATZBEREICH

- Manometrische Saughöhe bis zu **4 m** (HS)
- Temperatur der zu fördernden Flüssigkeit **+45 °C**
- Umgebungstemperatur bis zu **+50 °C**
- Max. Betriebsdruck **2.5 bar**
- Dauerbetrieb Klasse **S1**

BAU UND SICHERHEITS NORMEN

EN 60335-1 **EN 60034-1**
IEC 60335-1 **IEC 60034-1**
CEI 61-150 **CEI 2-3**

EU VORSCHRIFT N. 547/2012

ZERTIFIZIERUNGEN

Unternehmen mit DNV zertifiziertem Managementsystem ISO 9001: QUALITÄT

INSTALLATION UND ANWENDUNG

Wasser für den Gebrauch in Schwimmbädern (pH 6.5 – 8.4).
Selbstansaugende Elektropumpen mit im Pumpengehäuse eingebautem Filter. Sie werden für die Wasserumwälzung in kleinen und mittelgroßen Schwimmbädern bis zu 180 m³ eingesetzt.
Die Installation muss an belüfteten, witterungsgeschützten Orten mit ausreichend Platz für die Wartung erfolgen.

PATENTE - MARKEN - MODELLE

- **MAGNIFICA®** eingetragene Marke Nr. 018159079
- Eingetragenes EU-Design Nr. 007671839

OPTIONEN AUF ANFRAGE

- Andere Spannungen oder Frequenz bei **60 Hz**
- Glatte Anschlussarmatur **63 mm**
- Anschlussarmatur glatt **2" BS**
- Anschlussfitting mit Gewinde **2" NPT**

GARANTIE

2 Jahre gemäß unseren allgemeinen Verkaufsbedingungen.

※ Besonders robuste und korrosionsbeständige Elektropumpen, hergestellt aus hochwertigen massiven Komponenten, die eine lange Lebensdauer und einen leisen Betrieb garantieren.

※ Hoher Wasserdurchsatz bei geringem Energieverbrauch.

※ Vorfilter komplett mit transparentem Deckel zur einfachen Sichtkontrolle, Rändelmutter zum schnellen Öffnen ohne zusätzliches Werkzeug, extra großer Filterkorb zur Reduzierung der Reinigungshäufigkeit.

※ Ein spezieller, korrosionsbeständiger Kunststoffsockel sorgt für einen stabilen Halt von Pumpe und Rohren.

※ Doppelte Isolierung zwischen Hydraulikteil und Elektromotor. Die Pumpen-/Motorwelle kommt nie mit Wasser in Berührung, um maximale Sicherheit zu gewährleisten.

※ Hohe Beständigkeit gegen Hitze, chemische und Salzkorrosion.

※ Anschlussfittings mit 2" GAS-Gewinde nach ISO 228/1 werden mitgeliefert. Schrauben aus AISI 316.

KENNLINIEN UND LEISTUNGSDATEN

50 Hz **n= 2900 min⁻¹** HS= 0 m

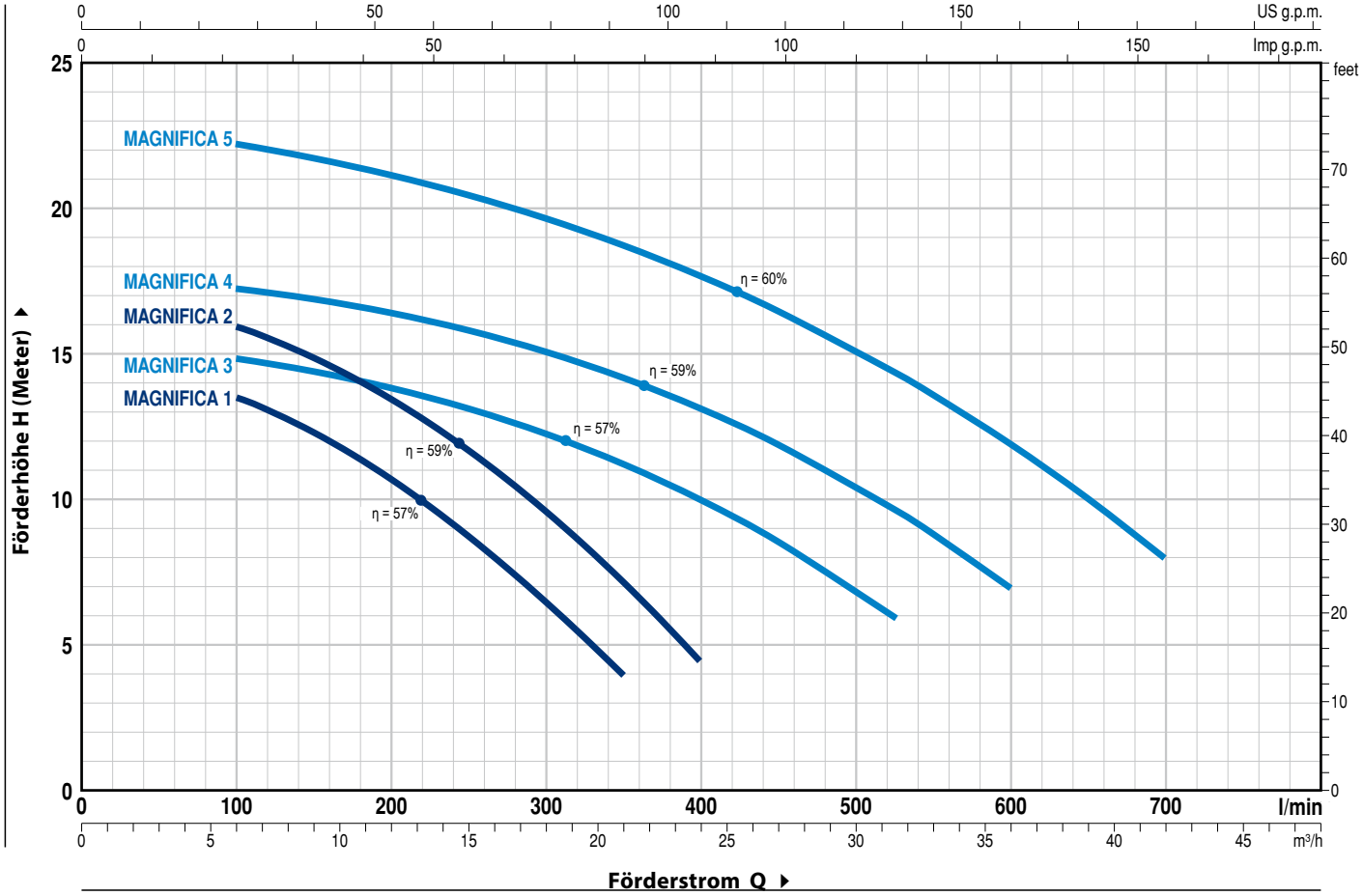

MODELL		LEISTUNG (P2)			Q m³/h	0	6.0	9.0	12	15	18	21	24	30	36	42
Einphasig	**Dreiphasig**	**kW**	**HP**	▲	l/min	**0**	**100**	**150**	**200**	**250**	**300**	**350**	**400**	**525**	**600**	**700**
MAGNIFICA 1m	**MAGNIFICA 1**	0.55	0.75			14.5	13.5	12.3	10.7	8.8	6.5	4				
MAGNIFICA 2m	**MAGNIFICA 2**	0.75	1			17	16	14.9	13.5	11.8	9.7	7.3	4.5			
MAGNIFICA 3m	**MAGNIFICA 3**	1.1	1.5	**IE3**	**H** Meter	15.5	14.9	14.4	13.9	13.2	12.3	11.3	10	6		
MAGNIFICA 4m	**MAGNIFICA 4**	1.5	2			17.7	17.3	16.9	16.4	15.8	15.1	14.2	13.1	9.6	7	
MAGNIFICA 5m	**MAGNIFICA 5**	2.2	3			23	22.2	21.8	21.2	20.5	19.7	18.8	17.7	14.4	11.9	8

Q = Förderstrom **H** = Manometrische Förderhöhe **HS** = Saughöhe

Kennlinientoleranz gemäß EN ISO 9906 Grad 3B

▲ Dreiphasen Motoren mit Energieeffizienzklasse (IEC 60034-30-1)

MAGNIFICA

POS.	BESTANDTEILE	KONSTRUKTIONSMERKMALE
1	**PUMPENGEHÄUSE**	Glasfaserverstärktes Polypropylen mit Gewindeanschlüssen ISO 228/1
2	**DECKPLATTE PUMPENGEHÄUSE**	Glasfaserverstärktes Polypropylen
3	**DIFFUSOR**	Noryl
4	**LAUFRAD**	Noryl
5	**MOTORWELLE**	Rostfreier AISI 431

6 GLEITRINGDICHTUNG

Pumpe	***Dichtung***	***Welle***	*Materialien*		
Modell	***Modell***	***Diametro***	*Fester Ring*	*Rotierender Ring*	*Elastomer*
MAGNIFICA 1-2	**AR-17**	**Ø 17**	Keramik	Graphit	NBR
MAGNIFICA 3-4-5	**AR-20R**	**Ø 20**	Keramik	Graphit	NBR

7 LAGER

Pumpe	***Modell***
MAGNIFICA 1-2	**6203 2RS / 6203 2RS**
MAGNIFICA 3-4-5	**6204 2RS / 6204 2RS**

8 KONDENSATOR **EN 60252-1/A1**

9 ELEKTROMOTOR

MAGNIFICA m: Einphasig 230 V - 50 Hz mit einem in der Wicklung integrierten thermischen Überlastschutz.

MAGNIFICA: Dreiphasig 230/400 V - 50 Hz.

➠ **Die Dreiphasen-Pumpen sind mit Hochleistungsmotoren ausgestattet: Klasse IE3 (IEC 60034-30-1)**

– Isolierung: classe F
– Schutzart: IP 55

10	**O-RING**	NBR
11	**DECKEL**	Polycarbonat
12	**VORFILTER**	Polypropylen
13	**RÄNDELMUTTER**	Nylon
14	**FITTINGS**	PVC-U
15	**KUNSTSTOFFSOCKEL**	Polypropylen

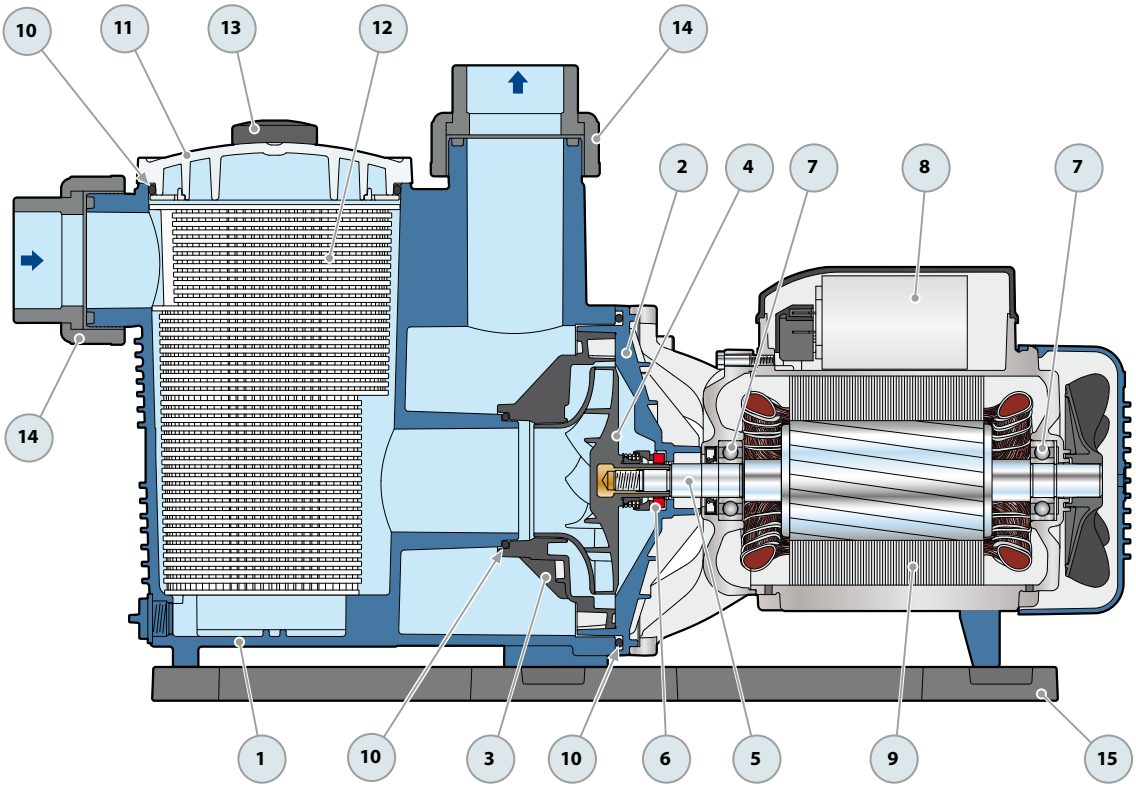

ABMESSUNGEN UND GEWICHT

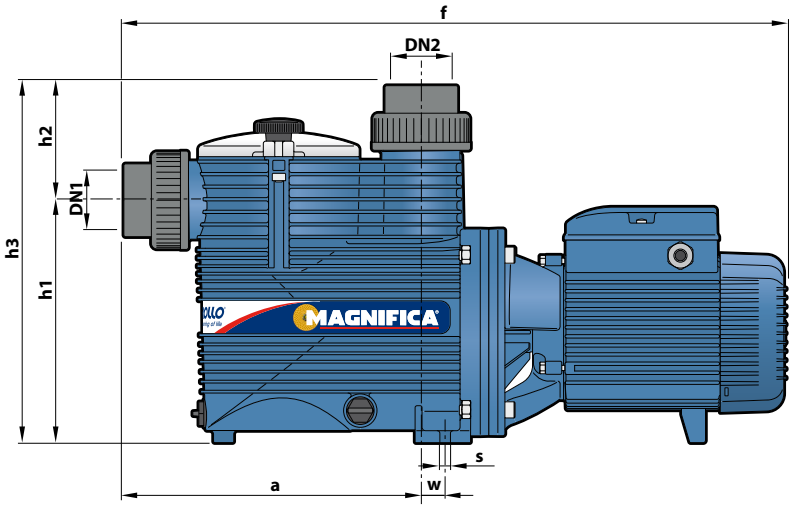

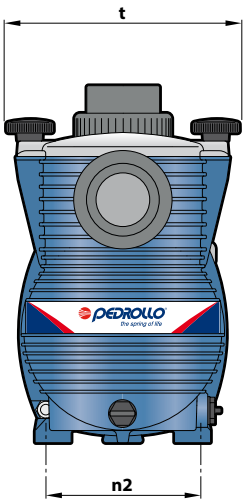

MODELL		STUTZEN		ABMESSUNGEN mm									kg	
Einphasig	**Dreiphasig**	**DN1**	**DN2**	a	f	h1	h2	h3	n2	w	s	t	1~	3~
MAGNIFICA 1m	**MAGNIFICA 1**	**2"**	**2"**	294	583	240	113	353	155	4.3	10.5	235	**14.1**	**14.1**
MAGNIFICA 2m	**MAGNIFICA 2**												**15.0**	**15.0**
MAGNIFICA 3m	**MAGNIFICA 3**			294	657	240	113	353	155	15.8	10.5	235	**19.4**	**19.4**
MAGNIFICA 4m	**MAGNIFICA 4**												**20.6**	**20.6**
MAGNIFICA 5m	**MAGNIFICA 5**				677								**23.3**	**23.3**

KUNSTSTOFFSOCKEL (mm)

Sockel für MAGNIFICA 1-2

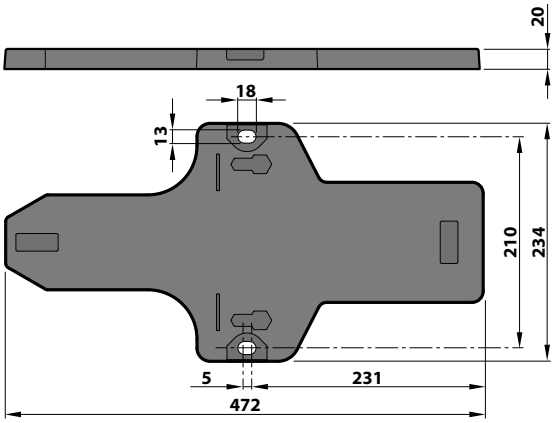

Sockel für MAGNIFICA 3-4-5

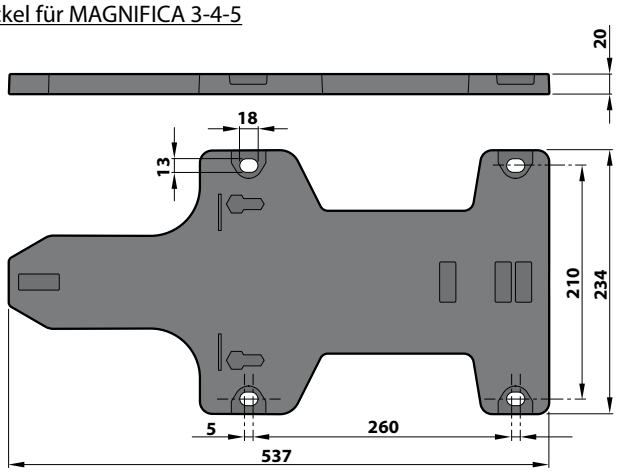

STROMAUFNAHME

MODELL	SPANNUNG	
Einphasig	230 V	240 V
MAGNIFICA 1m	**4.2** A	**4.0** A
MAGNIFICA 2m	**5.6** A	**5.4** A
MAGNIFICA 3m	**8.2** A	**7.9** A
MAGNIFICA 4m	**9.7** A	**9.3** A
MAGNIFICA 5m	**13.0** A	**12.5** A

MODELL	SPANNUNG					
Dreiphasig	230 V	400 V	690 V	240 V	415 V	720 V
MAGNIFICA 1	**2.8** A	**1.6** A	**0.9** A	**2.7** A	**1.5** A	**0.9** A
MAGNIFICA 2	**3.6** A	**2.1**A	**1.2** A	**3.5** A	**2.0** A	**1.2** A
MAGNIFICA 3	**5.4** A	**3.1** A	**1.8** A	**5.2** A	**3.0** A	**1.7** A
MAGNIFICA 4	**7.3** A	**4.2** A	**2.4** A	**7.0** A	**4.0** A	**2.3** A
MAGNIFICA 5	**8.6** A	**5.0** A	**2.9** A	**8.3** A	**4.8** A	**2.8** A

KONDENSATOREN

MODELL	KAPAZITÄTSKONDENSATOREN
Einphasig	(230 V oder 240 V)
MAGNIFICA 1m	**20** µF - 450 VL
MAGNIFICA 2m	**20** µF - 450 VL
MAGNIFICA 3m	**31.5** µF - 450 VL
MAGNIFICA 4m	**45** µF - 450 VL
MAGNIFICA 5m	**50** µF - 450 VL