JSW1

Самовсасывающие электронасосы “JET”

Чистая вода

В быту

РАБОЧИЙ ДИАПАЗОН

- Производительность до **60 л/мин** (3,6 м^3/ч)
- Напор до **48 м**

ЭКСПЛУАТАЦИОННЫЕ ОГРАНИЧЕНИЯ

- Манометрическая высота всасывания до **9 м** (HS)
- Температура жидкости от **-10 °C** до **+40 °C**
- Температура окружающей среды до **+40 °C**
- Максимальное давление в корпусе насоса **6 бар**
- Продолжительный режим работы электродвигателя **S1**

ИСПОЛНЕНИЕ И НОРМЫ БЕЗОПАСНОСТИ

EN 60335-1
IEC 60335-1
CEI 61-150

EN 60034-1
IEC 60034-1
CEI 2-3

CE

СЕРТИФИКАЦИЯ

Сертифицированная система менеджмента DNV DNV ISO 9001: QUALITY

UK CA EAC

ОБЛАСТИ ПРИМЕНЕНИЯ И УСТАНОВКА

Рекомендуются для перекачивания чистой воды и жидкостей, химически неагрессивных по отношению к конструкционным материалам насоса.
Самовсасывающие насосы **JSW** спроектированы для перекачки воды даже при содержании в ней повышенного количества воздуха. Благодаря своей надежности и простоте эксплуатации, эти насосы рекомендуются к применению в бытовом секторе, в частности, в сочетании с гидроаккумуляторами малых и средних объёмов, для подачи воды, для орошения садов и огородов и т.д.
Установка насоса должна производиться в закрытых помещениях или в местах, защищенных от непогоды.

ПАТЕНТЫ - МАРКИ - МОДЕЛИ

- JSW® Зарегистрированная модель № 013073135
- Зарегистрированная ЕС модель № 002218610
- Европейский патент № 1 510 696

ИСПОЛНЕНИЕ ПО ЗАКАЗУ

- Электронасосы с рабочим колесом из технополимера
- Другие напряжения питания или частота 60 Гц

ГАРАНТИЯ

2 года в соответствии с нашими общими условиями продажи

РАБОЧИЕ ХАРАКТЕРИСТИКИ И ТЕХНИЧЕСКИЕ ДАННЫЕ

50 Гц **n= 2900 об/мин** HS= 0 м

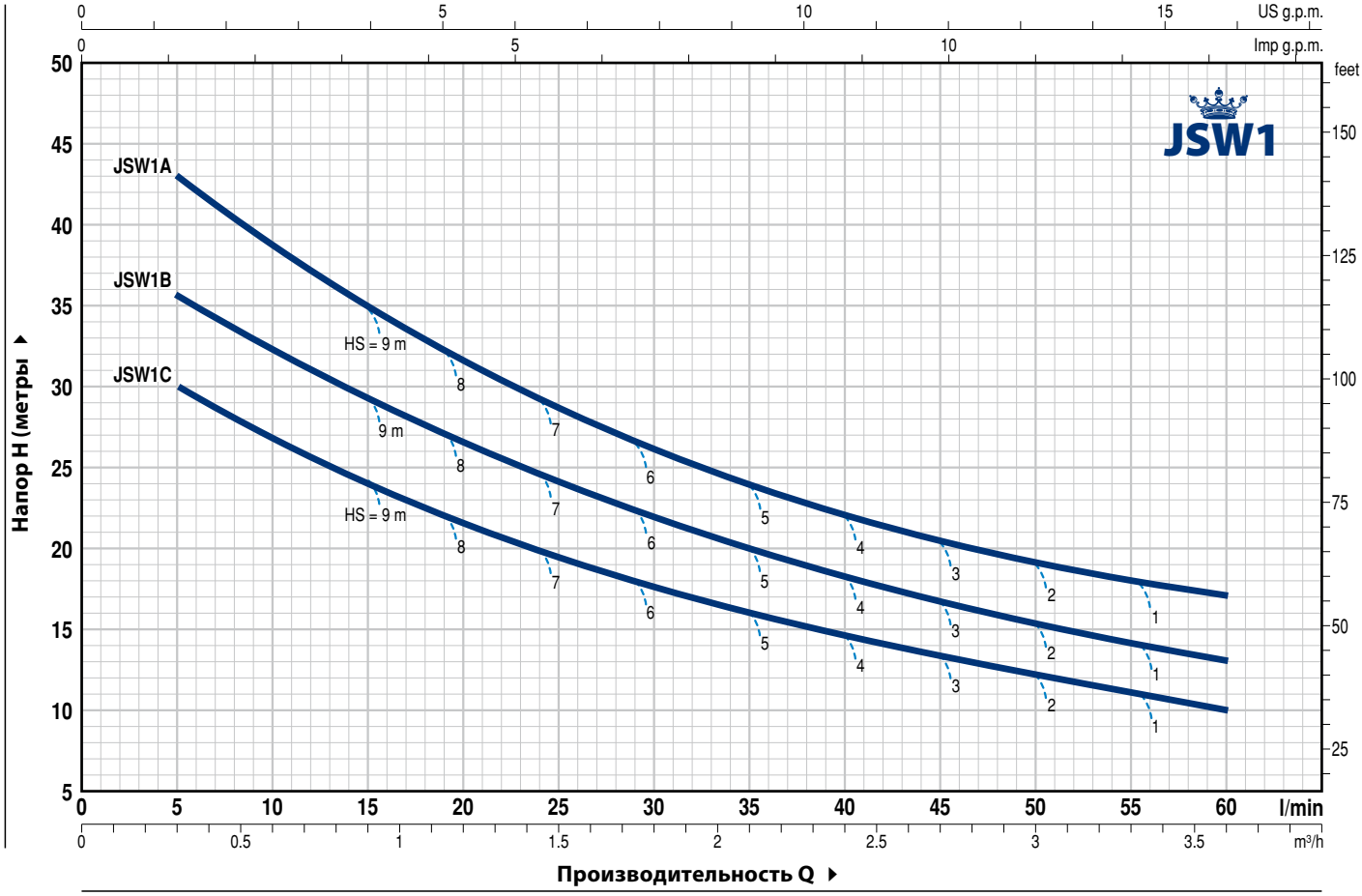

ТИП		МОЩНОСТЬ (P2)			Q м³/ч	0	0,3	0,6	1,2	1,5	1,8	2,4	2,7	3,0	3,6
Однофазный	**Трехфазный**	**kW**	**HP**	▲	л/мин	**0**	**5**	**10**	**20**	**25**	**30**	**40**	**45**	**50**	**60**
JSWm 1C	**JSW 1C**	0.37	0.50	**IE2**	**H** метры	34	30	27	21,7	19,5	17,7	14,7	13,4	12,2	10
JSWm 1B	**JSW 1B**	0.48	0.65			39,5	35,5	32,4	26,6	24,2	22	18,3	16,7	15,3	13
JSWm 1A	**JSW 1A**	0.55	0.75	**IE3**		48	43	39	31,5	28,5	26	22	20,5	19	17

Q - Производительность **H** - Общий манометрический напор **HS** - Высота всасывания
Допустимое отклонение характеристик насосов соответствует классу 3B согласно IEC 60034-30-1.

▲ Класс эффективности трехфазного двигателя (IEC 60034-30-1)

ПРИМЕРЫ УСТАНОВКИ

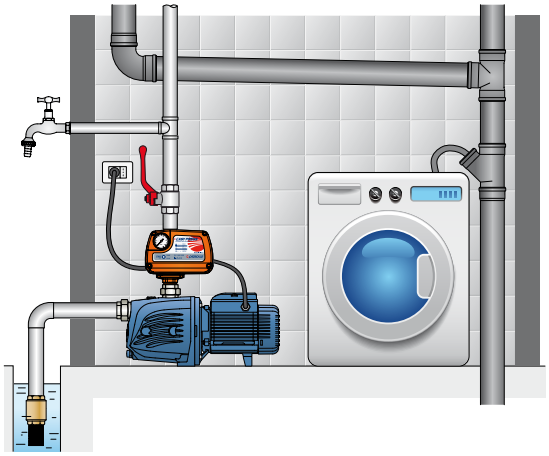

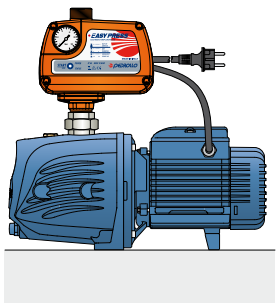

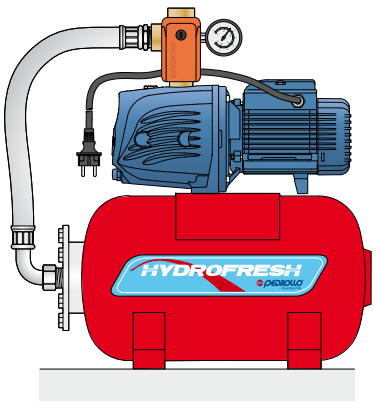

JSW1

ПОЗ.	КОМПОНЕНТ	КОНСТРУКТИВНЫЕ ХАРАКТЕРИСТИКИ
1	**КОРПУС НАСОСА**	Чугун с катафорезной обработкой, патрубки с резьбой согласно ISO 228/1
2	**ФЛАНЕЦ**	Нержавеющая сталь AISI 304
3	**ЭЖЕКТОР В СБОРЕ**	Noryl
4	**РАБОЧЕЕ КОЛЕСО**	Нержавеющая сталь AISI 304
5	**ВАЛ ДВИГАТЕЛЯ**	Нержавеющая сталь AISI 431
6	**МЕХАНИЧЕСКОЕ УПЛОТНЕНИЕ**	

Уплотнение	***Вал***	*Материалы*		
Тип	***Диаметр***	*Неподвижное кольцо*	*Вращающееся кольцо*	*Эластомер*
AR-12	**Ø 12 мм**	Керамика	Графит	NBR

7	**ПОДШИПНИКИ**	**6201 ZZ / 6201 ZZ**
8	**КОНДЕНСАТОР**	**EN 60252-1/A1**
9	**ЭЛЕКТРОДВИГАТЕЛЬ**	**JSWm**: однофазный 230 В - 50 Гц с тепловой защитой, встроенной в обмотку. **JSW**: трехфазный 230/400 В - 50 Гц. ➠ **Le Электронасосы с трехфазным двигателем имеют высокую эффективность класса IE2 до P2=0.48 kW e in classe IE3 da P2=0.55 kW (IEC 60034-30-1)** – Изоляция: класс F – Степень защиты: IP X4

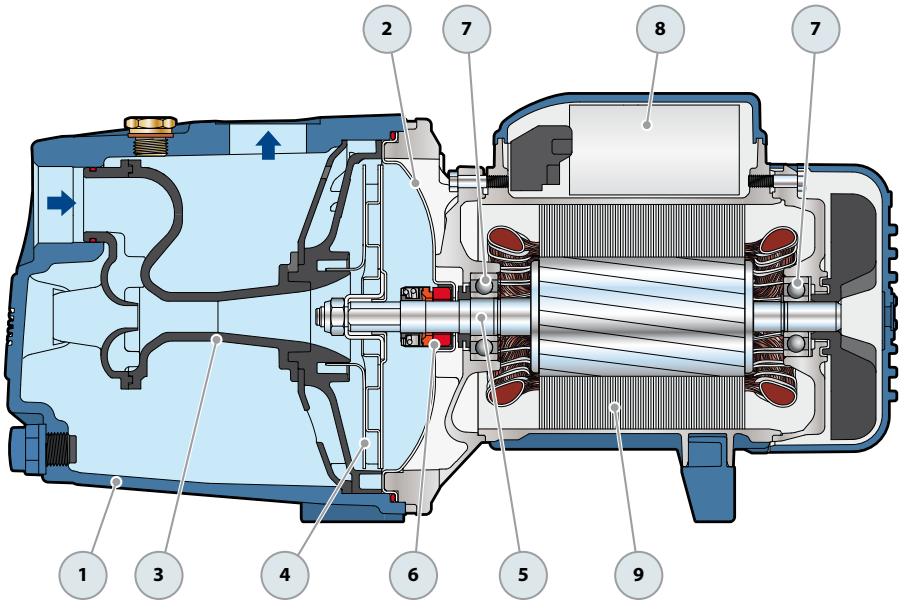

РАЗМЕРЫ И ВЕС

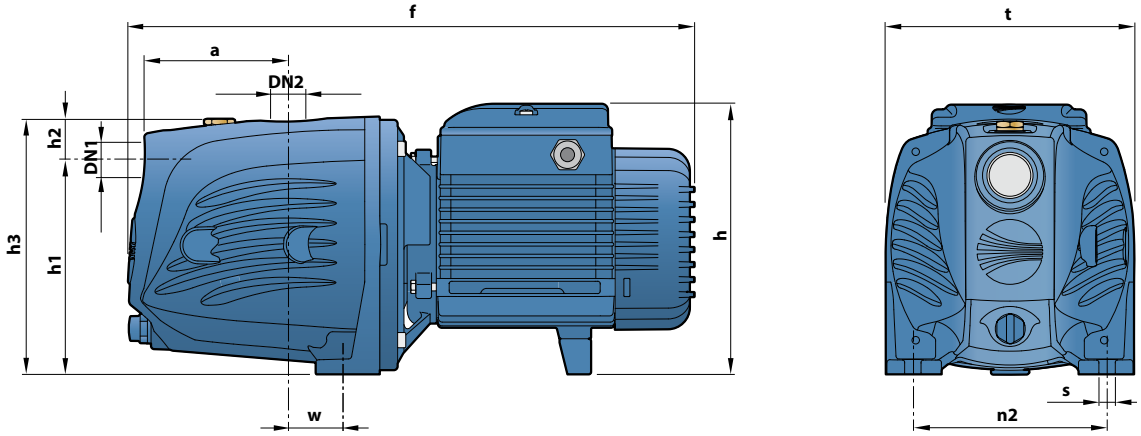

ТИП		ПАТРУБКИ		РАЗМЕРЫ, мм										кг	
Однофазный	**Трехфазный**	**DN1**	**DN2**	a	f	h	h1	h2	h3	t	n2	w	s	1~	3~
JSWm 1C	**JSW 1C**													**9,7**	**9,7**
JSWm 1B	**JSW 1B**	**1"**	**1"**	94	357	171	127	35	162	158	124	24	10	**9,8**	**9,8**
JSWm 1A	**JSW 1A**													**10,7**	**9,8**

ПОТРЕБЛЯЕМЫЙ ТОК

ТИП	НАПРЯЖЕНИЕ		
Однофазный	230 В	240 В	110 В
JSWm 1C	**2,5** A	**2,4** A	**5,0** A
JSWm 1B	**3,0** A	**3,0** A	**6,0** A
JSWm 1A	**3,6** A	**3,3** A	**7,2** A

ТИП	НАПРЯЖЕНИЕ					
Трехфазный	230 В	400 В	690 В	240 В	415 В	720 В
JSW 1C	**1,7** A	**1,0** A	**0,6** A	**1,7** A	**1,0** A	**0,6** A
JSW 1B	**2,3** A	**1,3** A	**0,8** A	**2,1** A	**1,2** A	**0,7** A
JSW 1A	**2,8** A	**1,6** A	**0,9** A	**2,6** A	**1,5** A	**0,9** A

КОНДЕНСАТОРЫ

ТИП	ЕМКОСТЬ	
Однофазный	230 V или 240 В	110 В
JSWm 1C	**12,5** µF - 450 В	**25** µF - 450 В
JSWm 1B	**12,5** µF - 450 В	**25** µF - 450 В
JSWm 1A	**14** µF - 450 В	**25** µF - 450 В

ПАЛЛЕТИРОВАНИЕ

ТИП		Автоперевозки	Мор. контейнер
Однофазный	**Трехфазный**	Кол-во насосов	Кол-во насосов
JSWm 1C	**JSW 1C**	**98**	**140**
JSWm 1B	**JSW 1B**	**98**	**140**
JSWm 1A	**JSW 1A**	**98**	**140**