JSW1

Electrobomba autocebante tipo "JET"

Agua limpia

Uso doméstico

CAMPO DE PRESTACIONES

- Caudal hasta **60 l/min** (3.6 m^3/h)
- Altura manométrica hasta **48 m**

LÍMITES DE USO

- Altura de aspiración manométrica hasta **9 m** (HS)
- Temperatura del líquido de **-10 °C** hasta **+40 °C**
- Temperatura ambiente hasta **+40 °C**
- Presión máxima en el cuerpo de la bomba **6 bar**
- Funcionamiento continuo **S1**

EJECUCIÓN Y NORMAS DE SEGURIDAD

EN 60335-1
IEC 60335-1
CEI 61-150

EN 60034-1
IEC 60034-1
CEI 2-3

CERTIFICACIONES

Empresa con sistema de gestión certificado DNV ISO 9001: CALIDAD

USOS E INSTALACIONES

Son recomendadas para bombear agua limpia, sin partículas abrasivas y líquidos químicamente no agresivos con los materiales que constituyen la bomba.
Las bombas autocebantes **JSW** han sido diseñadas para aspirar agua aún en presencia de gas mezclado con el líquido bombeado. Por su confiabilidad y simplicidad en el uso son aconsejadas para el uso doméstico, especialmente para la distribución de agua acopladas a pequeños o medianos tanques de presurización, para la irrigación de huertos o jardines, etc.
La instalación se debe realizar en lugares cerrados, bien aireados y protegidos de la intemperie.

PATENTES - MARCAS - MODELOS

- JSW® Marca registrada n° 013073135
- Modelo comunitario registrado n° 002218610
- Patente europea n° 1 510 696

EJECUCIÓN BAJO PEDIDO

- Electrobombas con rodete en tecnopolímero
- Otros voltajes o frecuencia 60 Hz

GARANTIA

2 años según nuestras condiciones generales de venta

CURVAS Y DATOS DE PRESTACIONES

50 Hz **n= 2900 min⁻¹** HS= 0 m

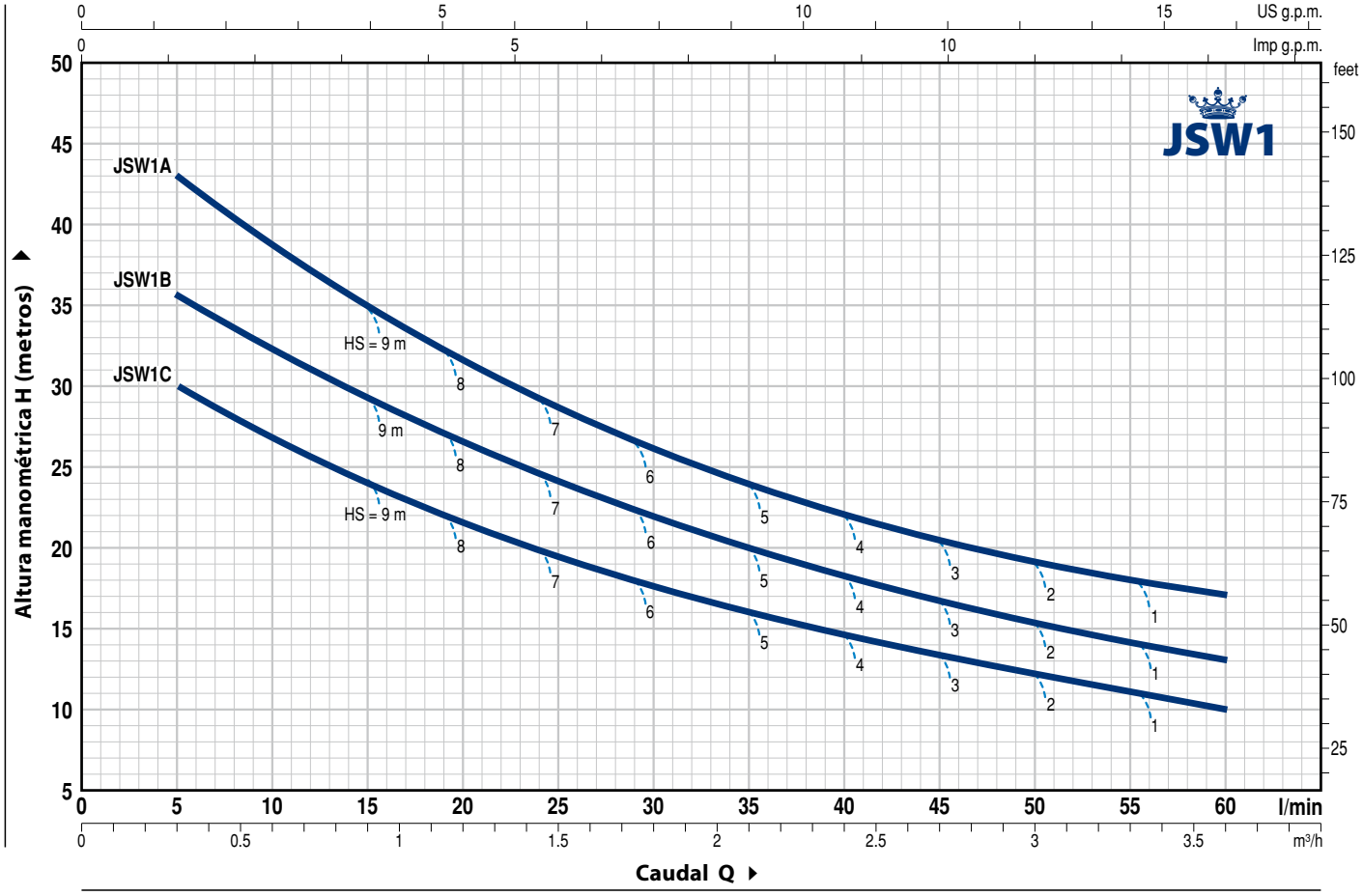

MODELO		POTENCIA (P2)			Q m³/h	0	0.3	0.6	1.2	1.5	1.8	2.4	2.7	3.0	3.6
Monofásica	**Trifásica**	**kW**	**HP**	▲	l/min	**0**	**5**	**10**	**20**	**25**	**30**	**40**	**45**	**50**	**60**
JSWm 1C	**JSW 1C**	0.37	0.50	**IE2**	**H** metros	34	30	27	21.7	19.5	17.7	14.7	13.4	12.2	10
JSWm 1B	**JSW 1B**	0.48	0.65			39.5	35.5	32.4	26.6	24.2	22	18.3	16.7	15.3	13
JSWm 1A	**JSW 1A**	0.55	0.75	**IE3**		48	43	39	31.5	28.5	26	22	20.5	19	17

Q = Caudal **H** = Altura manométrica total **HS** = Altura de aspiración

Tolerancia de las curvas de prestación según EN ISO 9906 Grado 3B.

▲ Clase de rendimiento del motor trifásico (IEC 60034-30-1)

EJEMPLO DE INSTALACIÓN

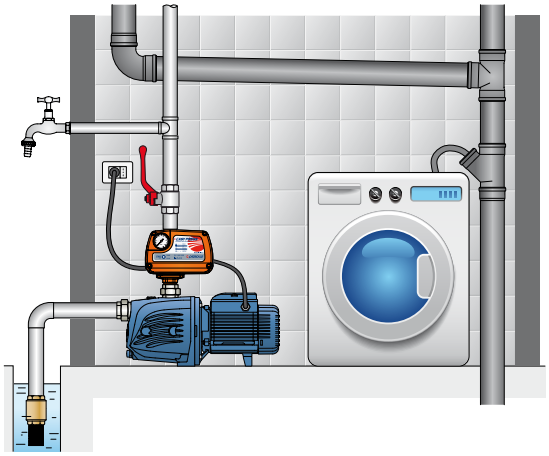

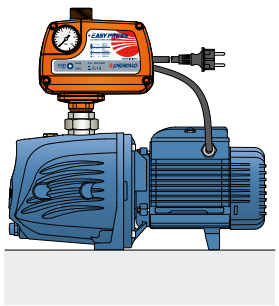

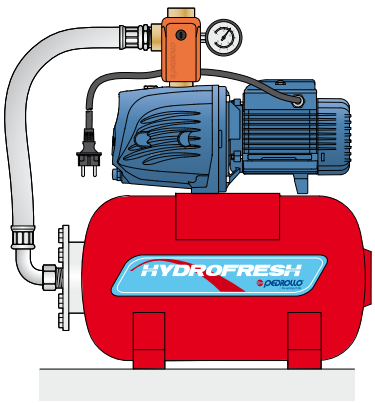

JSW1

POS.	COMPONENTE	CARACTERÍSTICAS CONSTRUCTIVAS
1	**CUERPO BOMBA**	Hierro fundido con tratamiento de cataforesis con bocas roscadas ISO 228/1
2	**TAPA**	Acero inoxidable AISI 304
3	**GRUPO EYECTOR**	Noryl
4	**RODETE**	Acero inoxidable AISI 304
5	**EJE MOTOR**	Acero inoxidable AISI 431
6	**SELLO MECANICO**	
7	**RODAMIENTOS**	**6201 ZZ / 6201 ZZ**
8	**CONDENSADOR**	**EN 60252-1/A1**
9	**MOTOR ELÉCTRICO**	**JSWm**: monofásica 230 V - 50 Hz con protección térmica incorporada en el bobinado. **JSW**: trifásica 230/400 V - 50 Hz. ➠ **Las electrobombas trifásicas están equipadas con motores de alto rendimento en clase IE2 hasta P2=0.48 kW y en clase IE3 desde P2=0.55 kW (IEC 60034-30-1)** – Aislamiento: clase F – Protección: IP X4

Sello	***Eje***	*Materiales*		
Modelo	***Diámetro***	*Anillo fijo*	*Anillo móvil*	*Elastómero*
AR-12	**Ø 12** mm	Cerámica	Grafito	NBR

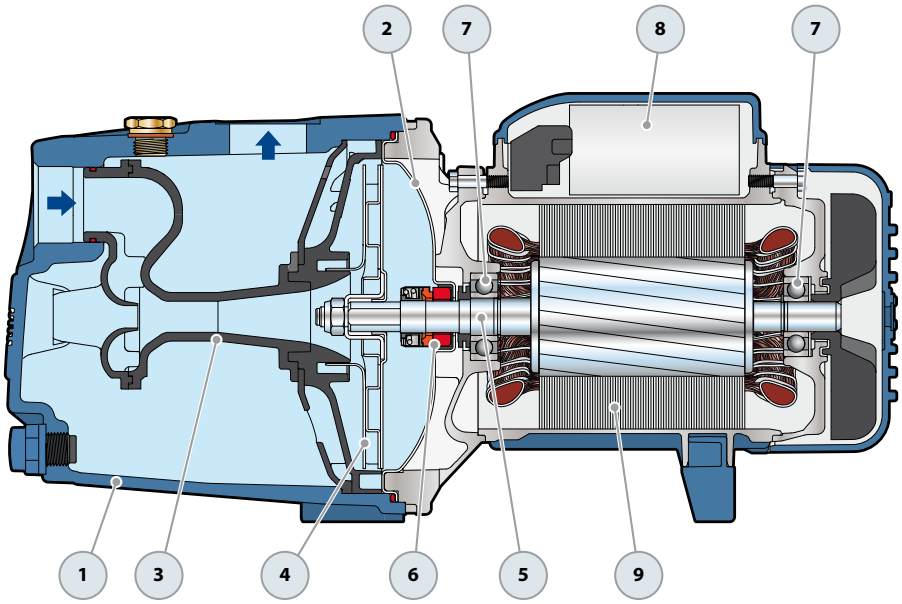

DIMENSIONES Y PESOS

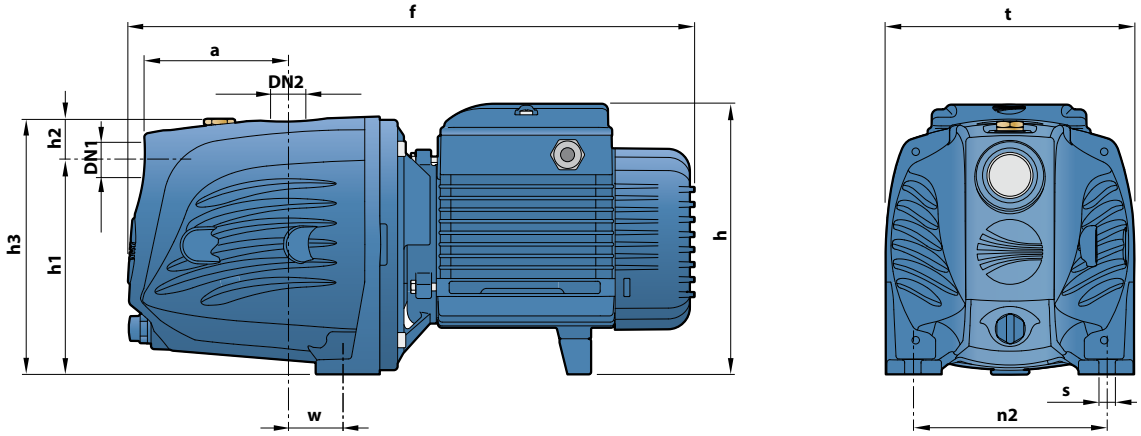

MODELO		BOCAS		DIMENSIONES mm										kg	
Monofásica	**Trifásica**	**DN1**	**DN2**	a	f	h	h1	h2	h3	t	n2	w	s	1~	3~
JSWm 1C	**JSW 1C**													**9.7**	**9.7**
JSWm 1B	**JSW 1B**	**1"**	**1"**	94	357	171	127	35	162	158	124	24	10	**9.8**	**9.8**
JSWm 1A	**JSW 1A**													**10.7**	**9.8**

CONSUMO EN AMPERIOS

MODELO	TENSIÓN		
Monofásica	230 V	240 V	110 V
JSWm 1C	**2.5** A	**2.4** A	**5.0** A
JSWm 1B	**3.0** A	**3.0** A	**6.0** A
JSWm 1A	**3.6** A	**3.3** A	**7.2** A

MODELO	TENSIÓN					
Trifásica	230 V	400 V	690 V	240 V	415 V	720 V
JSW 1C	**1.7** A	**1.0** A	**0.6** A	**1.7** A	**1.0** A	**0.6** A
JSW 1B	**2.3** A	**1.3** A	**0.8** A	**2.1** A	**1.2** A	**0.7** A
JSW 1A	**2.8** A	**1.6** A	**0.9** A	**2.6** A	**1.5** A	**0.9** A

CONDENSADORES

MODELO	CAPACIDAD	
Monofásica	230 V ó 240 V	110 V
JSWm 1C	**10** µF - 450 VL	**25** µF - 450 VL
JSWm 1B	**12.5** µF - 450 VL	**25** µF - 450 VL
JSWm 1A	**14** µF - 450 VL	**25** µF - 450 VL

PALETIZADO

MODELO		PARA GRUPAJE	PARA CONTAINER
Monofásica	**Trifásica**	n° bombas	n° bombas
JSWm 1C	**JSW 1C**	**98**	**140**
JSWm 1B	**JSW 1B**	**98**	**140**
JSWm 1A	**JSW 1A**	**98**	**140**