Norm Kreiselpumpen “EN 733”

Sauberes Wasser

Industrielle Anwendung

LEISTUNGSBEREICH

- Förderstrom bis zu **6000 l/min** (360 m^3/h)
- Förderhöhe bis zu **98 m**

EINSATZBEREICH

- Manometrische Saughöhe bis zu **7 m**
- Temperatur der zu fördernden Flüssigkeit von **-10 °C** bis **+90 °C**
- Umgebungstemperatur von **-10 °C** bis **+40 °C**
- Max. Betriebsdruck Gehäuse **10 bar** (PN10)
- Dauerbetrieb Klasse **S1**

BAU UND SICHERHEITS NORMEN

EN 60335-1
IEC 60335-1
CEI 61-150

EN 60034-1
IEC 60034-1
CEI 2-3

Gehäuse Abmessungen gemäß **EN 733**

EU VORSCHRIFT N. 547/2012

ZERTIFIZIERUNGEN

Unternehmen mit DNV zertifiziertem Managementsystem ISO 9001: QUALITÄT

INSTALLATION UND ANWENDUNG

- Wasserversorgung
- Druckerhöhung
- Bewässerung
- Wasserzirkulation in Klimaanlagen
- Reinigungssysteme
- Brandbekämpfung
- Landwirtschaftliche Anwendungen
- Industrielle Anwendungen

Die Pumpen müssen in geschlossenen gut belüfteten Räumen installiert oder zumindest vor Witterungseinflüssen geschützt werden.

OPTIONEN AUF ANFRAGE

- **Gegenflansch Set komplett mit Schrauben, Muttern und Unterlegscheiben**
- Spezielle Gleitringdichtungen
- Andere Spannungen oder 60 Hz Frequenz
- Verträglichkeit mit heißeren oder kälteren Flüssigkeiten
- Kompatibilität mit heißeren oder kälteren Umgebungen

LEISTUNGSBEREICH

50 Hz n= 2900 min⁻¹

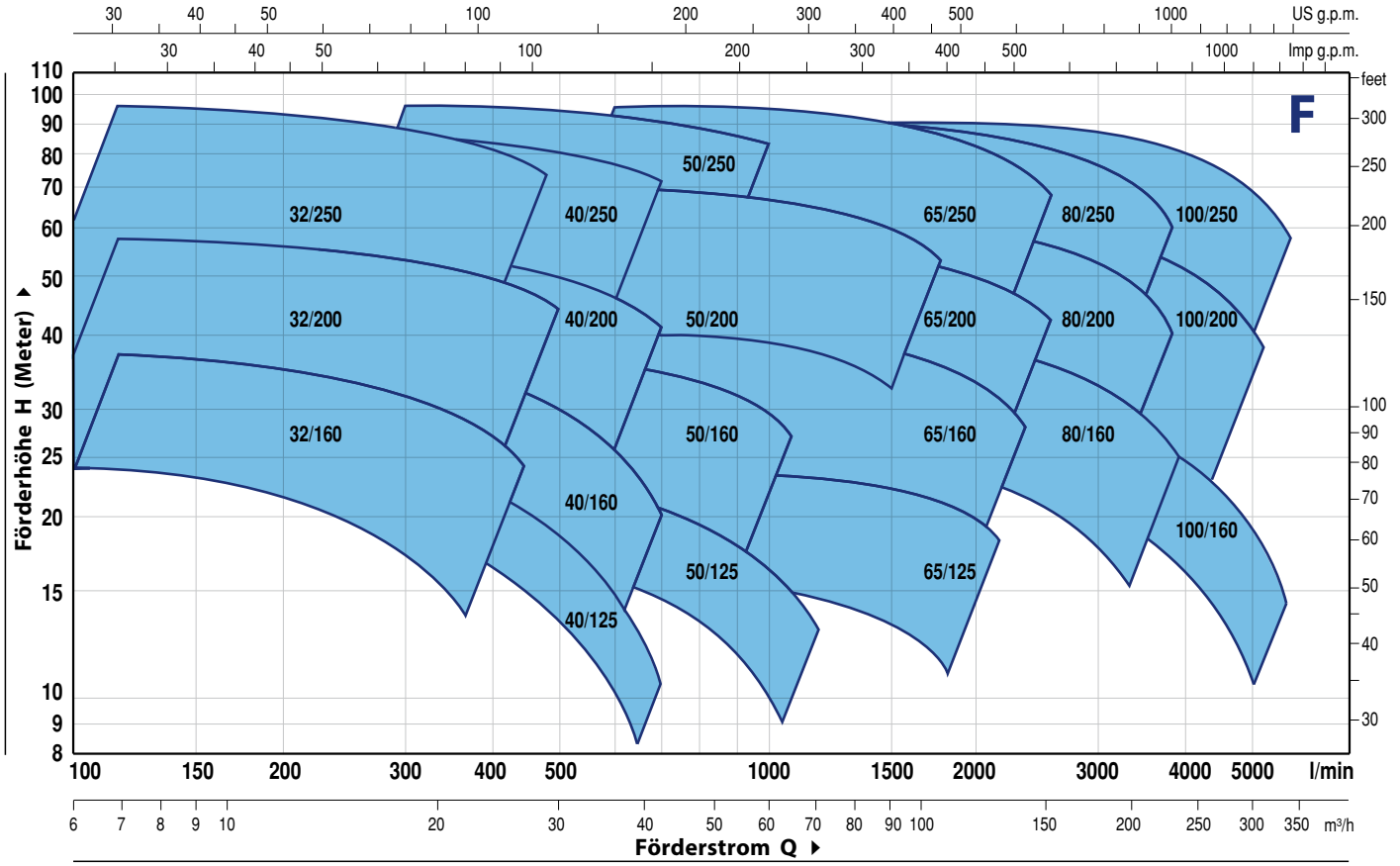

LEISTUNGSDATEN

50 Hz n= 2900 min⁻¹

MODELL	LEISTUNG (P2)			LEISTUNGSBEREICH	
	kW	HP	▲	Q l/min	H Meter
F 32/160C	1.5	2	IE3	100 – 350	24 – 14
F 32/160B	2.2	3		100 – 400	30 – 17
F 32/160A	3	4		100 – 450	37 – 24
F 32/200C	4	5.5		100 – 450	44 – 31.5
F 32/200B	5.5	7.5		100 – 500	51 – 36
F 32/200A	7.5	10		100 – 500	57 – 44
F 32/200BH	3	4		100 – 300	45 – 37
F 32/200AH	4	5.5		100 – 320	55 – 44
F 32/250C	9.2	12.5		100 – 450	75 – 60
F 32/250B	11	15		100 – 500	87 – 70
F 32/250A	15	20		100 – 500	97 – 80
F 40/125C	1.1	1.5	IE3	100 – 550	16 – 6
F 40/125B	1.5	2		100 – 600	20.5 – 9
F 40/125A	2.2	3		100 – 700	26 – 10
F 40/160C	2.2	3		100 – 600	27 – 14
F 40/160B	3	4		100 – 600	32 – 20
F 40/160A	4	5.5		100 – 700	38 – 20
F 40/200B	5.5	7.5		100 – 700	47 – 28
F 40/200A	7.5	10		100 – 700	55 – 41
F 40/250C	9.2	12.5		100 – 700	64 – 47
F 40/250B	11	15		100 – 700	71 – 55
F 40/250A	15	20		100 – 700	88 – 72
F 50/125C	2.2	3	IE3	300 – 1200	17.5 – 6
F 50/125B	3	4		300 – 1200	20.7 – 9
F 50/125A	4	5.5		300 – 1200	23.5 – 13
F 50/160C	4	5.5		300 – 1000	27 – 16
F 50/160B	5.5	7.5		300 – 1100	32 – 21
F 50/160A	7.5	10		300 – 1100	37 – 27
F 50/200C	11	15		400 – 1700	44 – 30
F 50/200B	15	20		400 – 1700	52 – 38
F 50/200A	18.5	25		400 – 1800	61 – 45
F 50/200AR	22	30		400 – 1800	69 – 53
F 50/250D	9.2	12.5		300 – 900	51 – 32
F 50/250C	11	15		300 – 900	59 – 42
F 50/250B	15	20		300 – 1000	72 – 59
F 50/250A	18.5	25		300 – 1000	85 – 73
F 50/250AR	22	30		300 – 1000	95 – 83

MODELL	LEISTUNG (P2)			LEISTUNGSBEREICH	
	kW	HP	▲	Q l/min	H Meter
F 65/125C	4	5.5	IE3	600 – 1800	16 – 11
F 65/125B	5.5	7.5		600 – 2000	18 – 13
F 65/125A	7.5	10		600 – 2200	23 – 18
F 65/160C	9.2	12.5		600 – 2200	32 – 22
F 65/160B	11	15		600 – 2400	36.5 – 23
F 65/160A	15	20		600 – 2400	40.5 – 28
F 65/200B	15	20		200 – 2400	44 – 30.5
F 65/200A	18.5	25		200 – 2500	50 – 36.5
F 65/200AR	22	30		200 – 2600	57 – 42
F 65/250C	30	40		400 – 2350	76 – 53
F 65/250B	37	50		400 – 2500	87 – 62
F 65/250A	45	60		400 – 2600	95 – 68
F 80/160D	11	15	IE3	500 – 4000	25 – 10
F 80/160C	15	20		500 – 4000	30 – 15
F 80/160B	18.5	25		500 – 4000	35 – 20
F 80/160A	22	30		500 – 4000	40 – 25
F 80/200B	30	40		500 – 3650	56 – 34.5
F 80/200A	37	50		500 – 3900	62 – 40
F 80/250B	45	60		600 – 3600	77 – 54
F 80/250A	55	75		600 – 3900	88.5 – 60
F 100/160C	15	20	IE3	1000 – 5000	30 – 12
F 100/160B	18.5	25		1000 – 5200	34 – 14.5
F 100/160A	22	30		1000 – 5500	38 – 17.5
F 100/200C	30	40		833 – 4650	51 – 28
F 100/200B	37	50		833 – 4900	57 – 33
F 100/200A	45	60		833 – 5250	63 – 38
F 100/250B	55	75		800 – 5150	75 – 48
F 100/250A	75	100		800 – 5750	89 – 58

Q = Förderstrom

H = Manometrische Förderhöhe

Kennlinientoleranz gemäß EN ISO 9906 Grad 3B.

▲ Dreiphasen Motoren mit Energieeffizienzklasse (IEC 60034-30-1)

F32/160

KENNLINIEN AND LEISTUNGSDATEN

50 Hz **n= 2900 min⁻¹** HS= 0 m

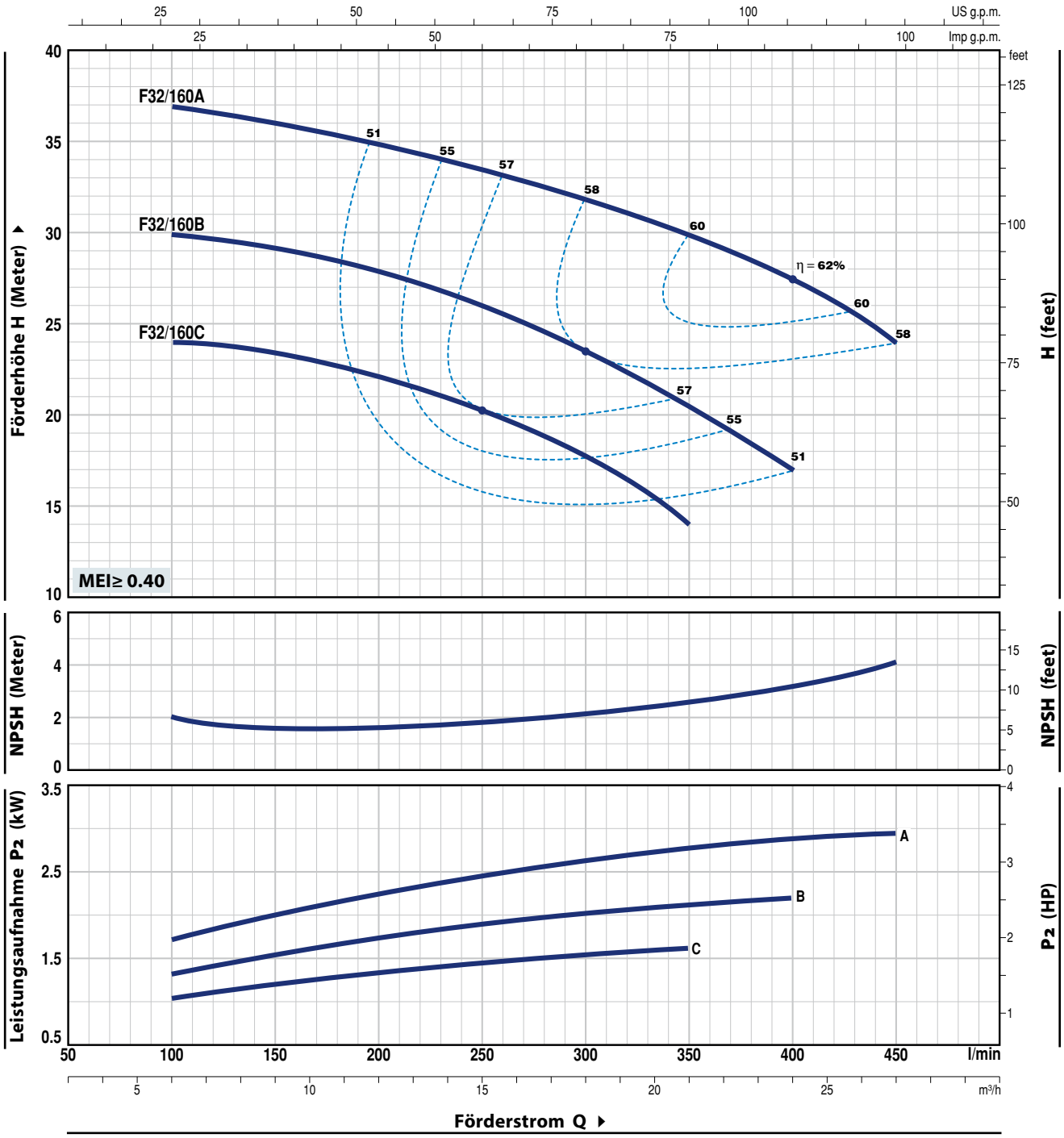

MODELL		LEISTUNG (P2)		Q m³/h	0	6	9	12	15	18	21	24	27
Einphasig	**Dreiphasig**	**kW**	**HP**	l/min	**0**	**100**	**150**	**200**	**250**	**300**	**350**	**400**	**450**
Fm 32/160C	**F 32/160C**	1.5	2		25	24	23.5	22	20.5	18	14		
Fm 32/160B	**F 32/160B**	2.2	3	**H** Meter	31	30	29	28	26	23.5	20.5	17	
–	**F 32/160A**	3	4		38	37	36	35	33.5	31.5	30	27.5	24

Q = Förderstrom **H** = Manometrische Förderhöhe **HS** = Saughöhe

Kennlinientoleranz gemäß EN ISO 9906 Grad 3B.

F32/200

KENNLINIEN AND LEISTUNGSDATEN

50 Hz **n= 2900 min⁻¹** HS= 0 m

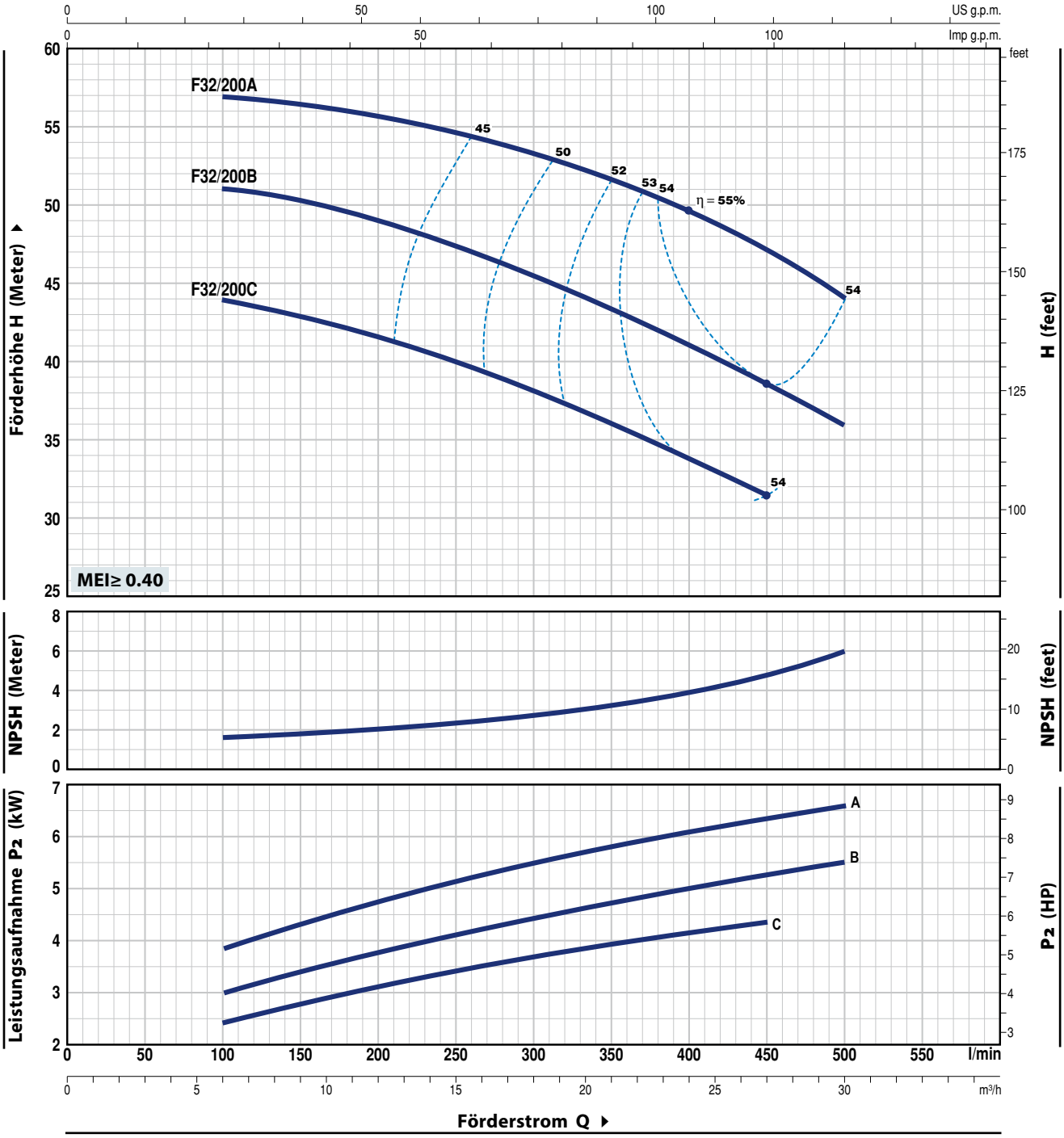

MODELL Dreiphasig	LEISTUNG (P2) kW	HP	Q m³/h	0	6	9	12	15	18	21	24	27	30
			Q l/min	**0**	**100**	**150**	**200**	**250**	**300**	**350**	**400**	**450**	**500**
F 32/200C	4	5.5		46	44	43	41.5	40	38	36	34	31.5	
F 32/200B	5.5	7.5	**H** Meter	52	51	50.5	49	47	45	43	41	38.5	36
F 32/200A	7.5	10		60	57	56.5	56	55	53.5	52	50	47	44

Q = Förderstrom **H** = Manometrische Förderhöhe **HS** = Saughöhe

Kennlinientoleranz gemäß EN ISO 9906 Grad 3B.

F32/200H

KENNLINIEN AND LEISTUNGSDATEN

50 Hz **n= 2900 min⁻¹** HS= 0 m

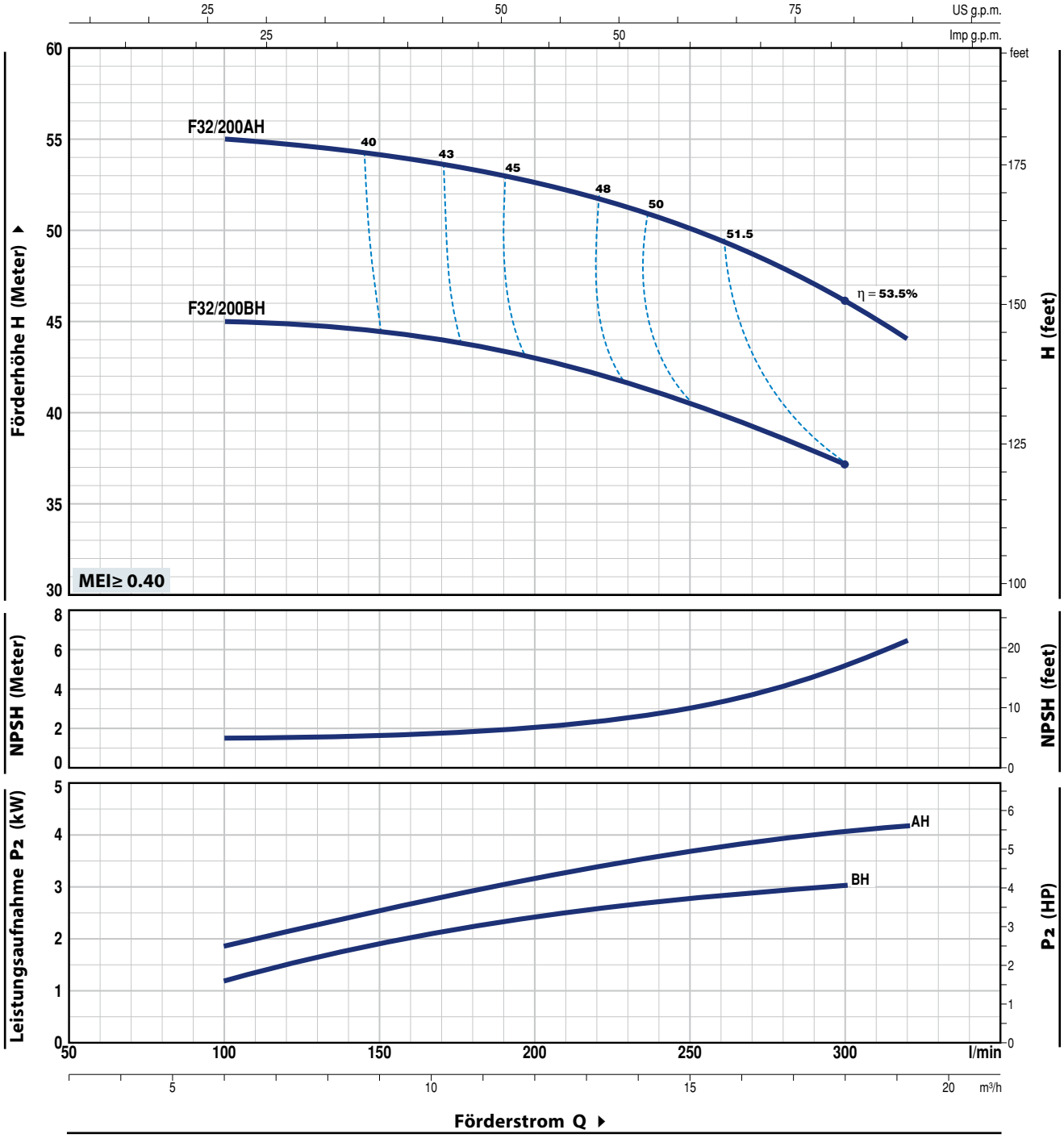

MODELL Dreiphasig	LEISTUNG (P2) kW	HP	Q m³/h	0	6	9	12	15	18	19.2
			Q l/min	**0**	**100**	**150**	**200**	**250**	**300**	**320**
F 32/200BH	3	4	**H** Meter	47	45	44.5	43	40.5	37	
F 32/200AH	4	5.5		57	55	54	52.5	50	46	44

Q = Förderstrom **H** = Manometrische Förderhöhe **HS** = Saughöhe

Kennlinientoleranz gemäß EN ISO 9906 Grad 3B.

F32/250

KENNLINIEN AND LEISTUNGSDATEN

50 Hz **n= 2900 min⁻¹** HS= 0 m

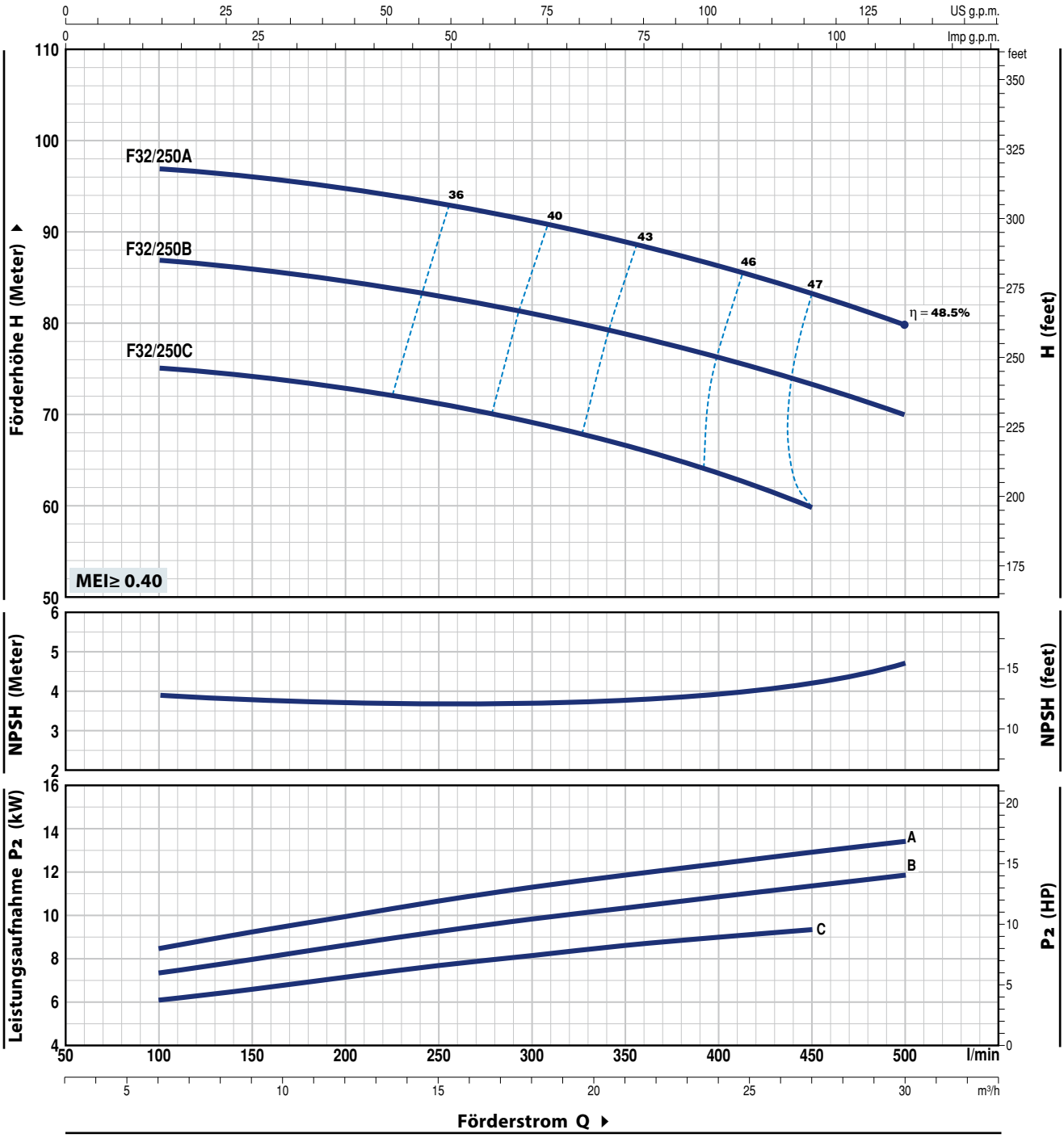

MODELL Dreiphasig	LEISTUNG (P2) kW	HP	Q m³/h	0	6	9	12	15	18	21	24	27	30
			Q l/min	**0**	**100**	**150**	**200**	**250**	**300**	**350**	**400**	**450**	**500**
F 32/250C	9.2	12.5		76	75	74.5	73	71.5	69.5	67	64	60	
F 32/250B	11	15	**H** Meter	88	87	86	85	83	81	79	76.5	73.5	70
F 32/250A	15	20		98	97	96	95	93	91	89	86.5	83.5	80

Q = Förderstrom **H** = Manometrische Förderhöhe **HS** = Saughöhe

Kennlinientoleranz gemäß EN ISO 9906 Grad 3B.

F40/125

KENNLINIEN AND LEISTUNGSDATEN

50 Hz **n= 2900 min⁻¹** HS= 0 m

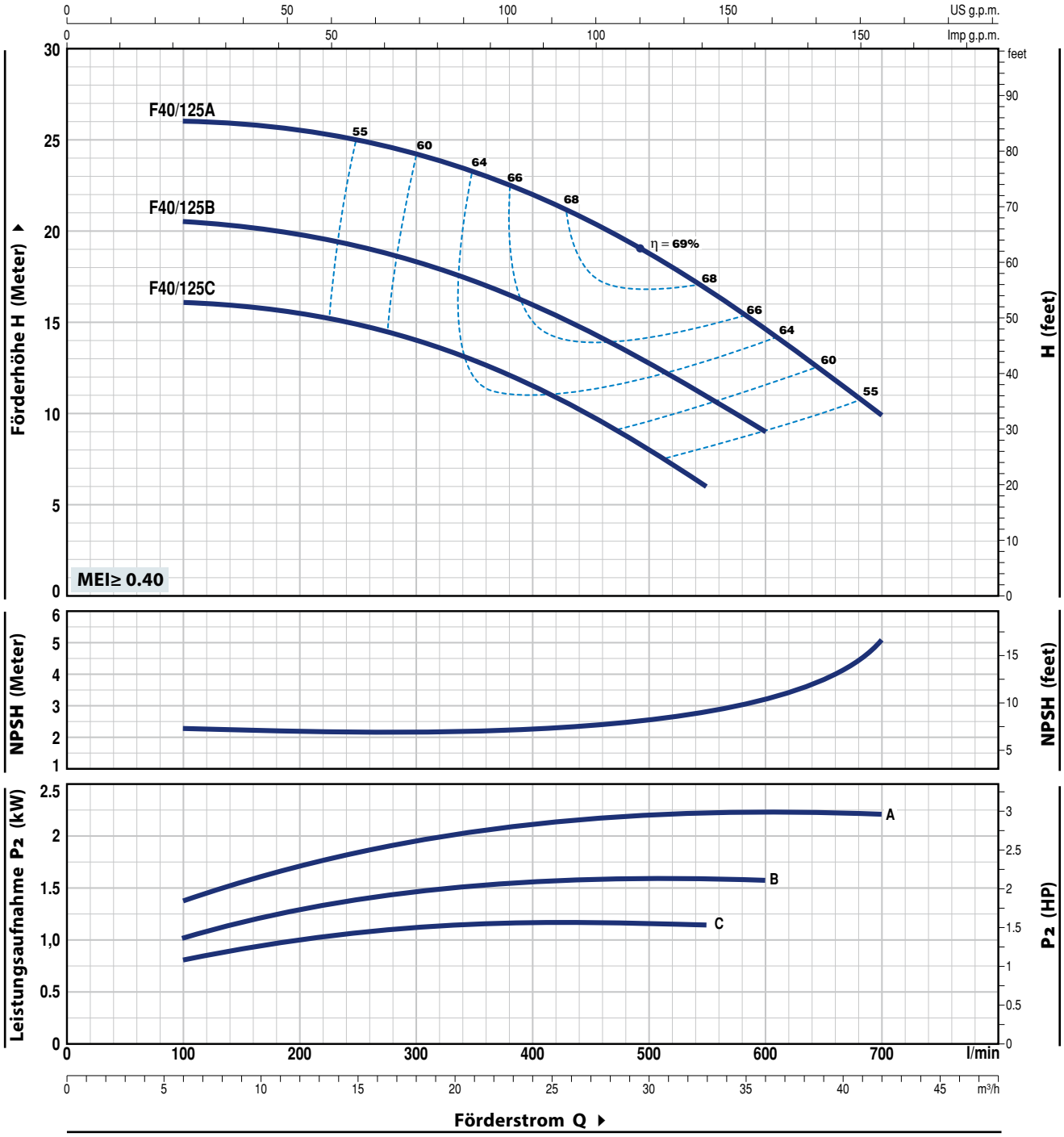

MODELL		LEISTUNG (P2)		Q m³/h	0	6	12	18	24	30	33	36	39	42
Einphasig	**Dreiphasig**	**kW**	**HP**	l/min	**0**	**100**	**200**	**300**	**400**	**500**	**550**	**600**	**650**	**700**
Fm 40/125C	**F 40/125C**	1.1	1.5		16	16	15.5	14	11.5	8	6			
Fm 40/125B	**F 40/125B**	1.5	2	**H** Meter	20.5	20.5	19.8	18.5	16	12.8	11	9		
–	**F 40/125A**	2.2	3		26	26	25.5	24	22	18.5	17	14.5	12.5	10

Q = Förderstrom **H** = Manometrische Förderhöhe **HS** = Saughöhe

Kennlinientoleranz gemäß EN ISO 9906 Grad 3B.

F40/160

KENNLINIEN AND LEISTUNGSDATEN

50 Hz **n= 2900 min⁻¹** HS= 0 m

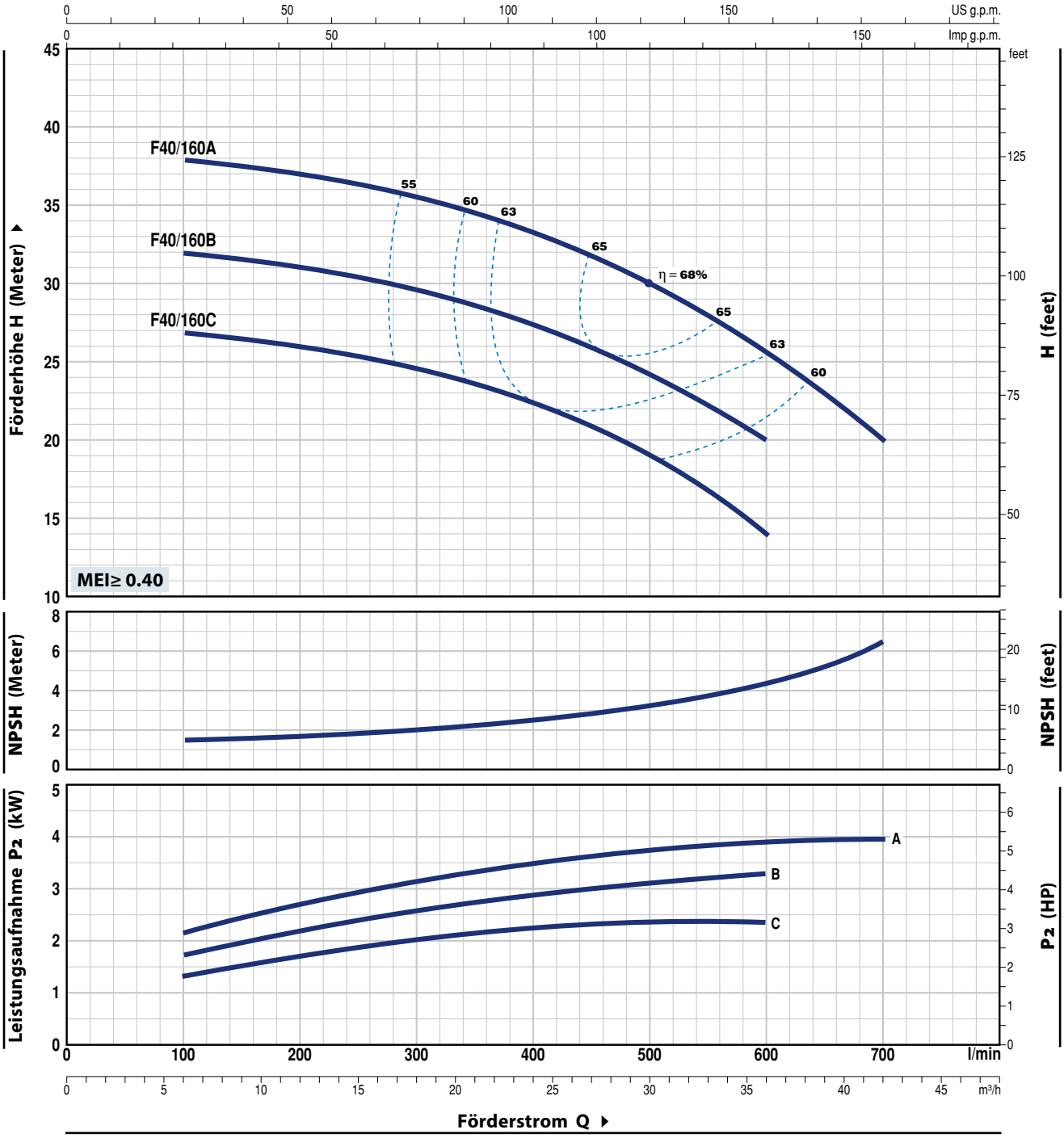

MODELL		LEISTUNG (P2)		Q m³/h	0	6	9	12	15	18	24	30	36	42
Einphasig	Dreiphasig	kW	HP	l/min	**0**	**100**	**150**	**200**	**250**	**300**	**400**	**500**	**600**	**700**
Fm 40/160C	**F 40/160C**	2.2	3		27	27	26.5	26	25.5	25	22.5	19	14	
–	**F 40/160B**	3	4	**H** Meter	32	32	31.5	31	30.5	30	27.5	24	20	
–	**F 40/160A**	4	5.5		38	38	37.8	37	36.5	36	33.5	30	26	20

Q = Förderstrom **H** = Manometrische Förderhöhe **HS** = Saughöhe

Kennlinientoleranz gemäß EN ISO 9906 Grad 3B.

F40/200

KENNLINIEN AND LEISTUNGSDATEN

50 Hz **n= 2900 min⁻¹** HS= 0 m

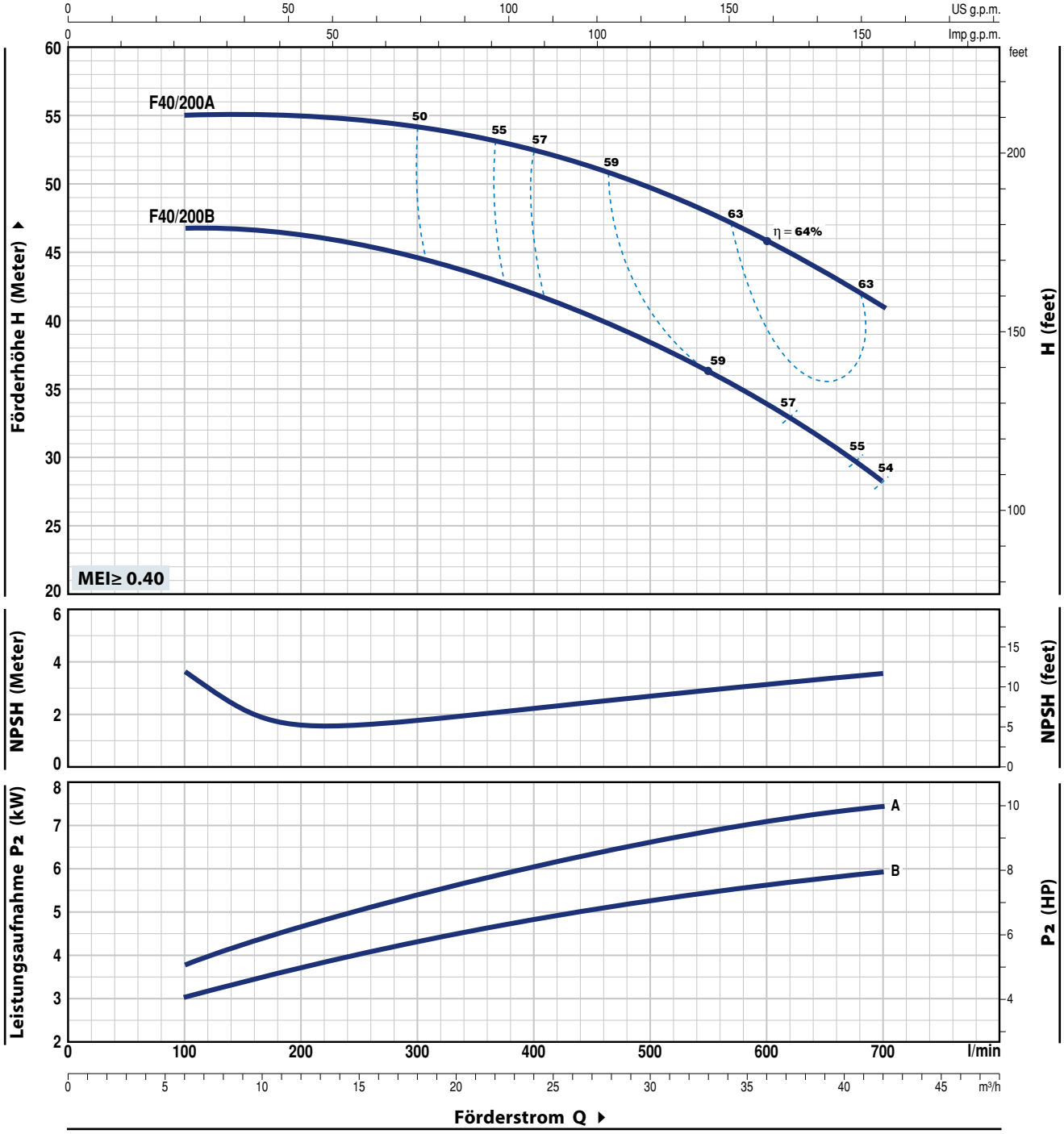

MODELL Dreiphasig	LEISTUNG (P2) kW	HP	Q m³/h	0	6	9	12	15	18	24	30	36	42
			Q l/min	**0**	**100**	**150**	**200**	**250**	**300**	**400**	**500**	**600**	**700**
F 40/200B	5.5	7.5	**H** Meter	48	47	46.5	46	45.5	44.5	42	38	34	28
F 40/200A	7.5	10		56	55	55	55	54.5	54	52.5	49.5	46	41

Q = Förderstrom **H** = Manometrische Förderhöhe **HS** = Saughöhe

Kennlinientoleranz gemäß EN ISO 9906 Grad 3B.

F40/250

KENNLINIEN AND LEISTUNGSDATEN

50 Hz **n= 2900 min⁻¹** HS= 0 m

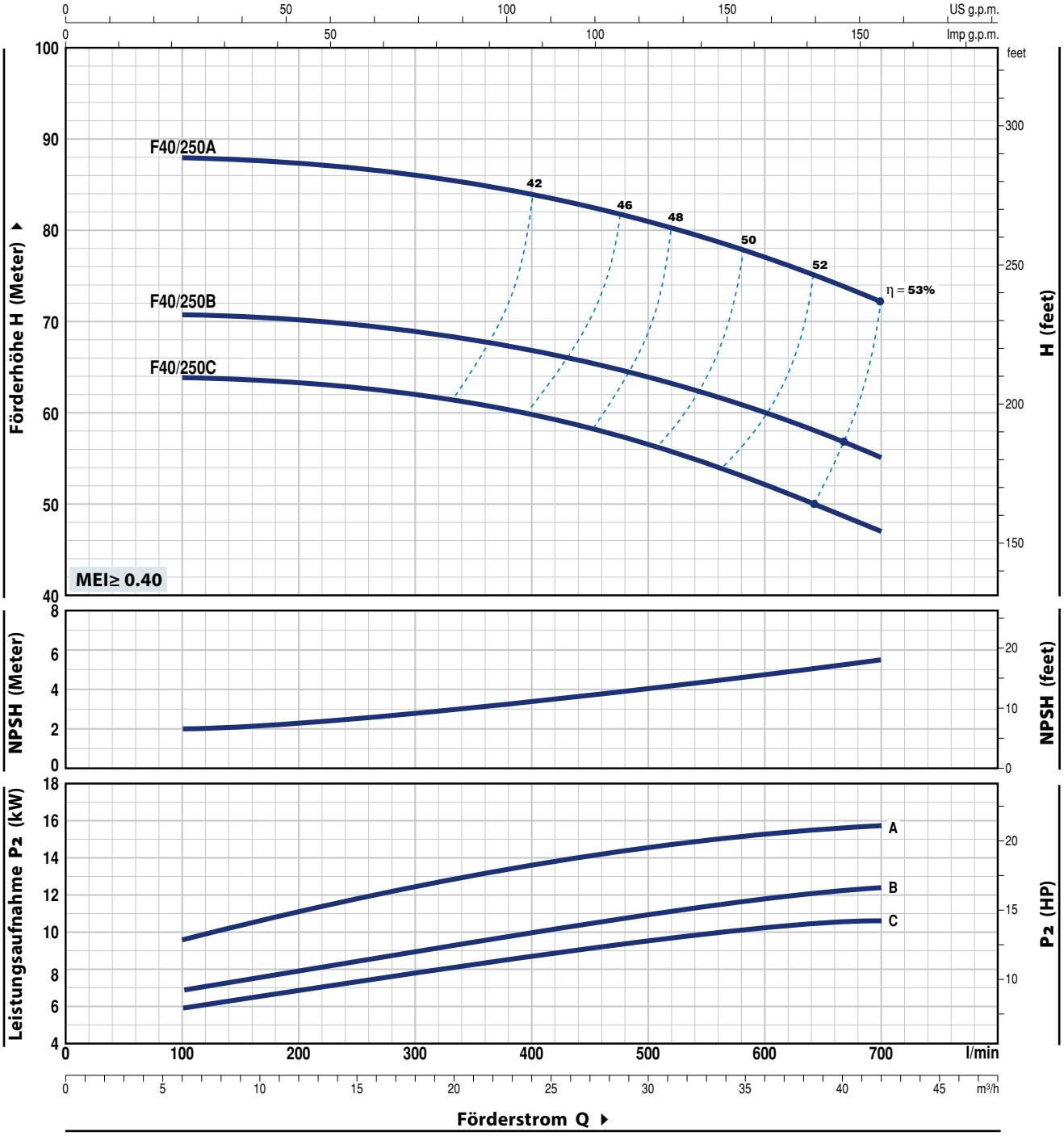

MODELL Dreiphasig	LEISTUNG (P2) kW	HP	Q m³/h	0	6	9	12	15	18	24	30	36	42
			Q l/min	**0**	**100**	**150**	**200**	**250**	**300**	**400**	**500**	**600**	**700**
F 40/250C	9.2	12.5		64	64	63.5	63	62.5	62	60	56.5	52.5	47
F 40/250B	11	15	**H** Meter	71	71	70.5	70	69.5	69	67	64	60	55
F 40/250A	15	20		88	88	87.5	87	86.5	86	84	81	77	72

Q = Förderstrom **H** = Manometrische Förderhöhe **HS** = Saughöhe

Kennlinientoleranz gemäß EN ISO 9906 Grad 3B.

F50/125

KENNLINIEN AND LEISTUNGSDATEN

50 Hz **n= 2900 min⁻¹** HS= 0 m

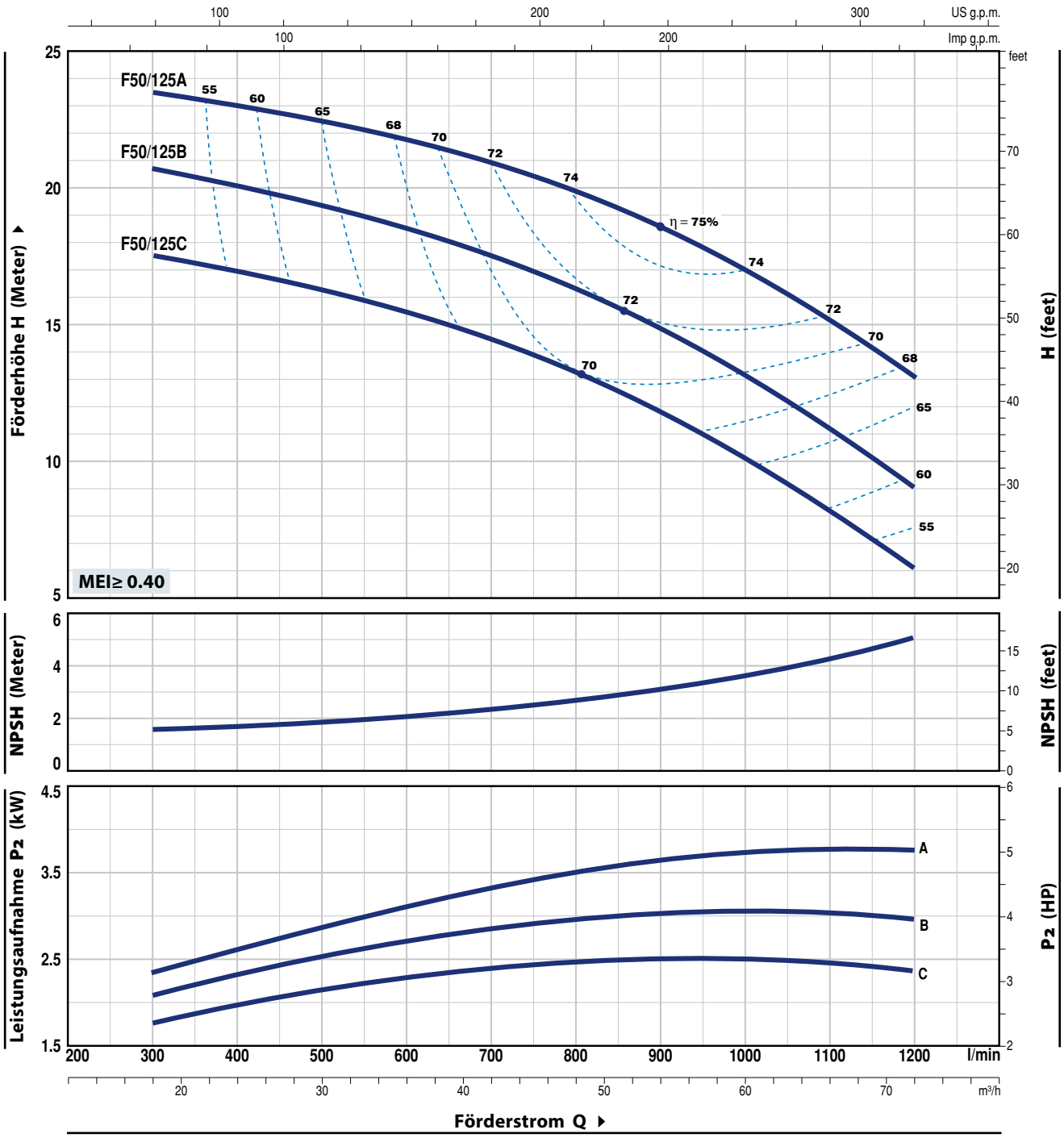

MODELL		LEISTUNG (P2)		Q m³/h	0	18	24	30	36	42	48	54	60	66	72
Einphasig	Dreiphasig	kW	HP	Q l/min	**0**	**300**	**400**	**500**	**600**	**700**	**800**	**900**	**1000**	**1100**	**1200**
Fm 50/125C	**F 50/125C**	2.2	3		18.5	17.5	17	16.5	15.5	14.8	13.5	12	10.5	8.2	6
–	**F 50/125B**	3	4	**H** Meter	21.5	20.7	20	19.5	18.8	17.8	16.5	15	13.5	11.2	9
–	**F 50/125A**	4	5.5		24.5	23.5	23	22.5	21.8	20.8	19.5	18.3	16.8	15	13

Q = Förderstrom **H** = Manometrische Förderhöhe **HS** = Saughöhe

Kennlinientoleranz gemäß EN ISO 9906 Grad 3B.

F 50/160

KENNLINIEN AND LEISTUNGSDATEN

50 Hz **n= 2900 min⁻¹** HS= 0 m

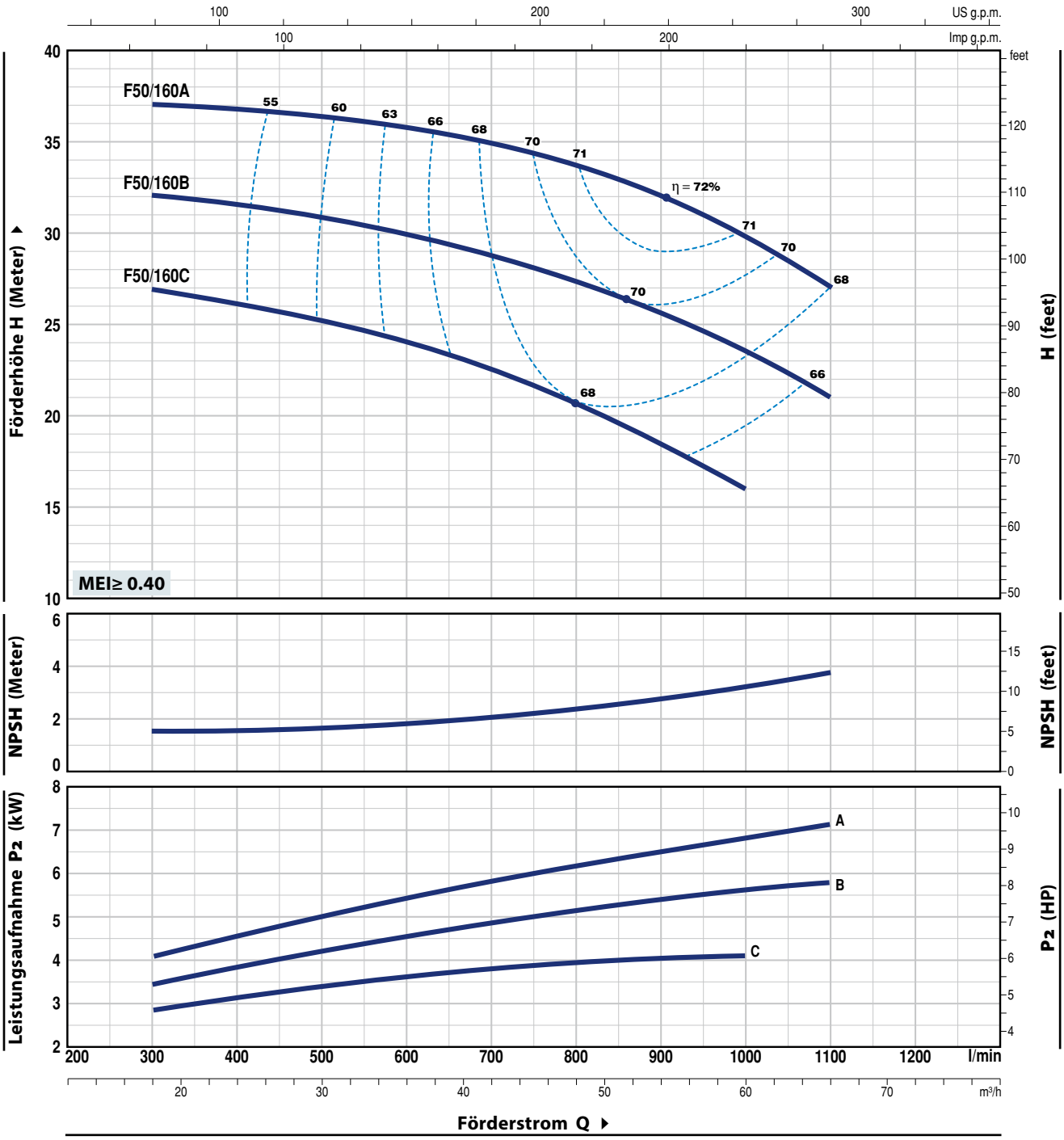

MODELL Dreiphasig	LEISTUNG (P2) kW	HP	Q m³/h	0	18	24	30	36	42	48	54	60	66
			Q l/min	**0**	**300**	**400**	**500**	**600**	**700**	**800**	**900**	**1000**	**1100**
F 50/160C	4	5.5		27	27	26.5	25	24.5	23	20	18.5	16	
F 50/160B	5.5	7.5	**H** Meter	33	32	31.7	31	30	29	27	26	24	21
F 50/160A	7.5	10		38	37	36.8	36.5	36	34	33	32	30	27

Q = Förderstrom **H** = Manometrische Förderhöhe **HS** = Saughöhe

Kennlinientoleranz gemäß EN ISO 9906 Grad 3B.

F 50/200

KENNLINIEN AND LEISTUNGSDATEN

50 Hz **n= 2900 min⁻¹** HS= 0 m

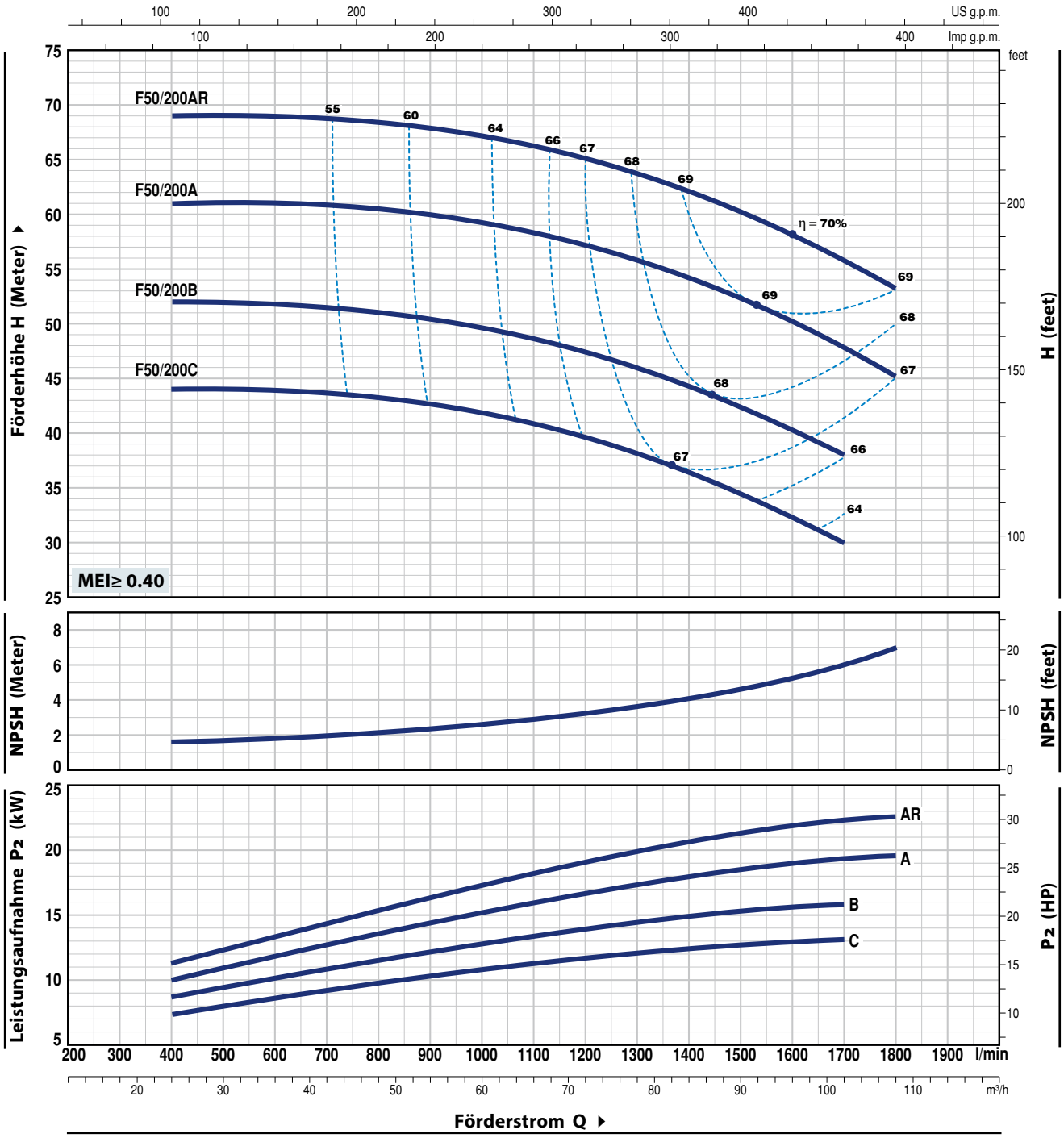

MODELL Dreiphasig	LEISTUNG (P2) kW	HP	Q m³/h / l/min	24 / 400	36 / 600	48 / 800	60 / 1000	72 / 1200	84 / 1400	96 / 1600	102 / 1700	108 / 1800
F 50/200C	11	15	H Meter	44	44	44	42	39	36	33	30	
F 50/200B	15	20		52	52	52	50	47	44	40	38	
F 50/200A	18.5	25		61	61	60.5	60	57	54	50	48	45
F 50/200AR	22	30		69	69	68.5	68	65	62	58	56	53

Q = Förderstrom **H** = Manometrische Förderhöhe **HS** = Saughöhe

Kennlinientoleranz gemäß EN ISO 9906 Grad 3B.

F 50/250

KENNLINIEN AND LEISTUNGSDATEN

50 Hz **n= 2900 min⁻¹** HS= 0 m

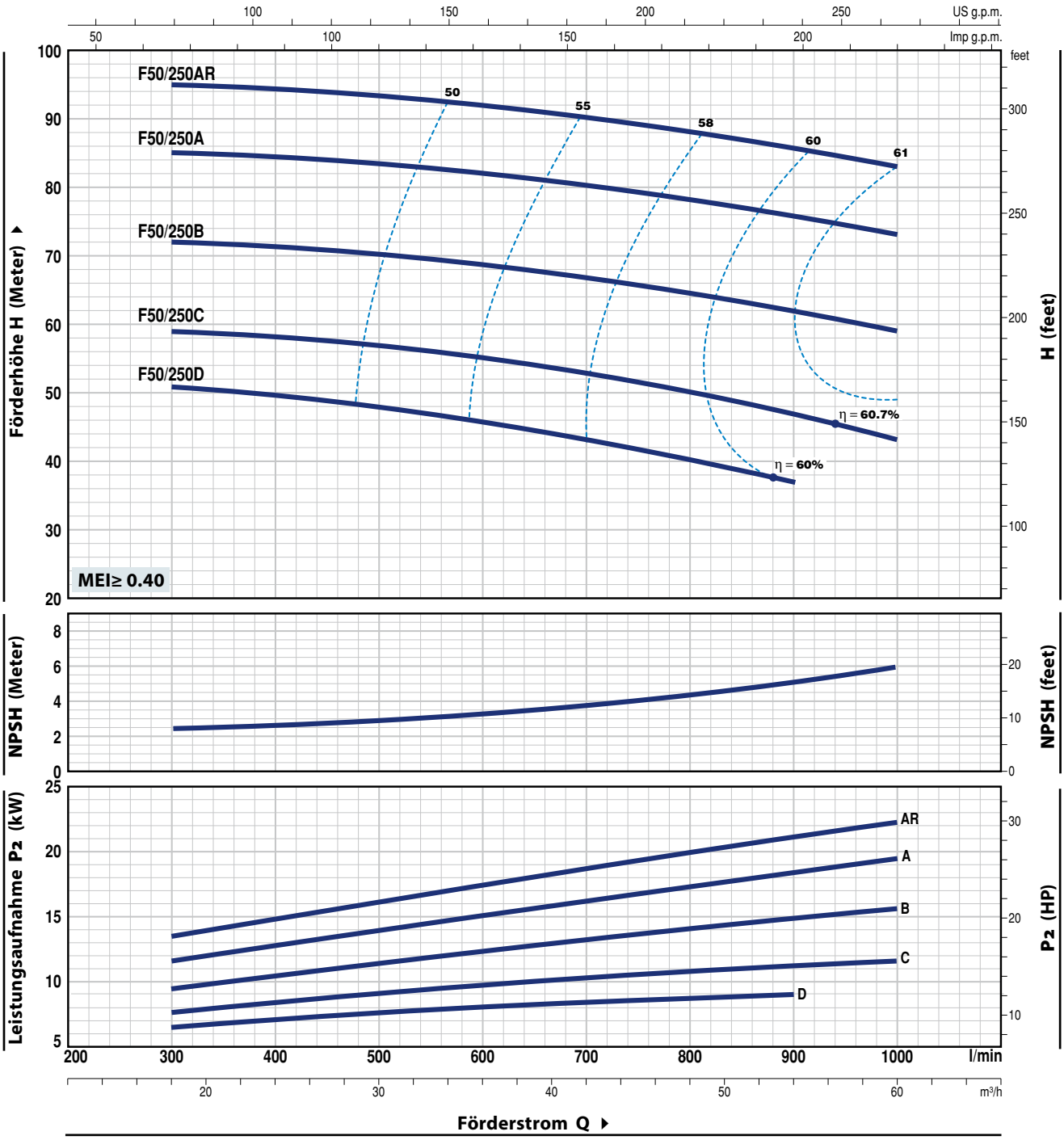

MODELL Dreiphasig	LEISTUNG (P2) kW	HP	Q m³/h / l/min	0 / 0	18 / 300	24 / 400	30 / 500	36 / 600	42 / 700	48 / 800	54 / 900	60 / 1000
F 50/250D	9.2	12.5		51	51	49	47	44	41	37	32	
F 50/250C	11	15		59	59	58	57	54	51	47	42	
F 50/250B	15	20	H Meter	72	72	71	70	69	67	65	62	59
F 50/250A	18.5	25		85	85	84	83	82	80	78	76	73
F 50/250AR	22	30		95	95	94	93	92	90	88	86	83

Q = Förderstrom **H** = Manometrische Förderhöhe **HS** = Saughöhe

Kennlinientoleranz gemäß EN ISO 9906 Grad 3B.

F65/125

KENNLINIEN AND LEISTUNGSDATEN

50 Hz **n= 2900 min⁻¹** HS= 0 m

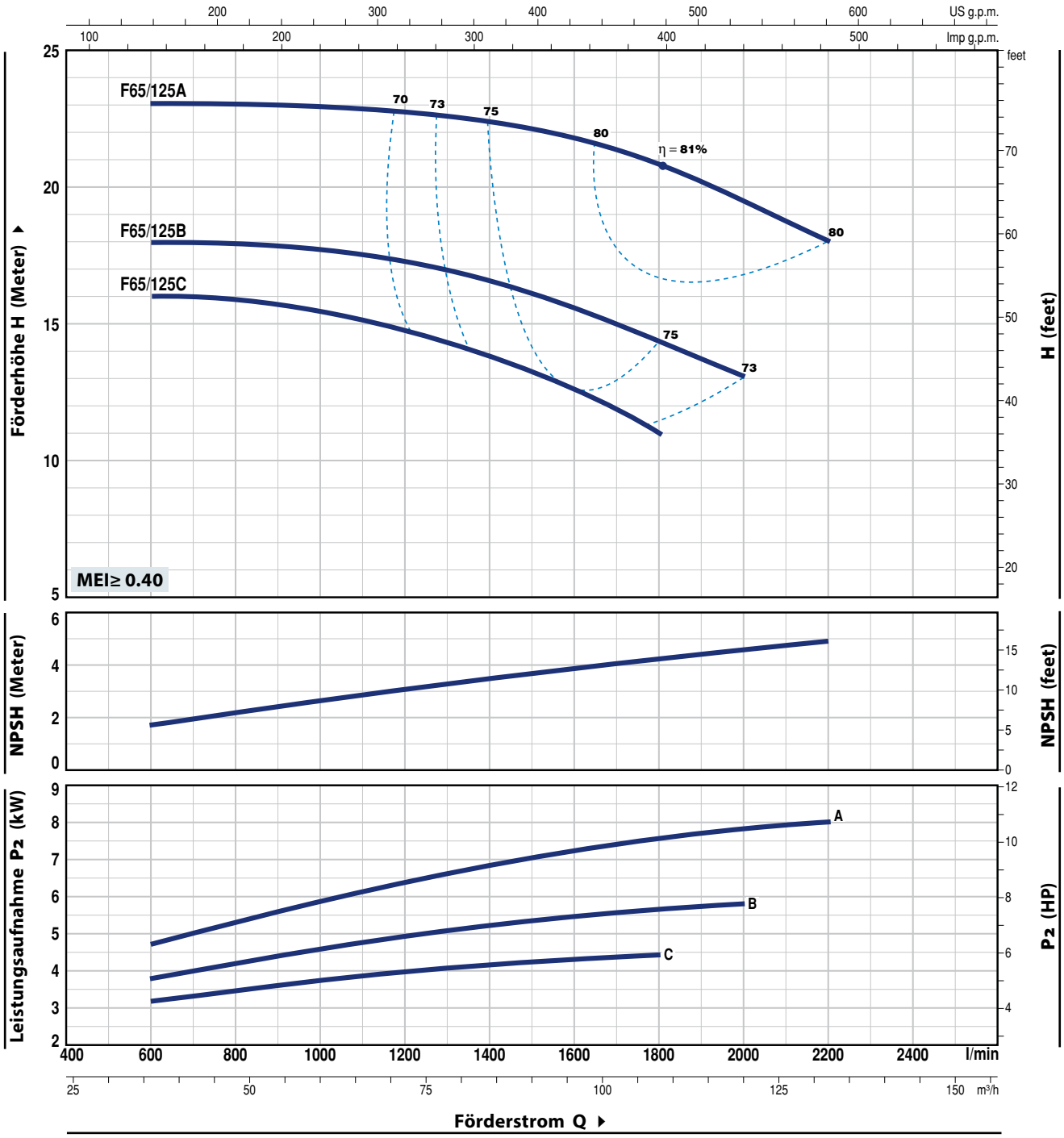

MODELL Dreiphasig	LEISTUNG (P2) kW	HP	Q m³/h / l/min	0 / 0	36 / 600	48 / 800	60 / 1000	72 / 1200	84 / 1400	96 / 1600	108 / 1800	120 / 2000	132 / 2200
F 65/125C	4	5.5		16	16	16	15.5	14.5	13.5	12.5	11		
F 65/125B	5.5	7.5	**H** Meter	18	18	18	18	17	16.5	15.5	14.5	13	
F 65/125A	7.5	10		23	23	23	23	22.5	22.5	22	21	19.5	18

Q = Förderstrom **H** = Manometrische Förderhöhe **HS** = Saughöhe

Kennlinientoleranz gemäß EN ISO 9906 Grad 3B.

F65/160

KENNLINIEN AND LEISTUNGSDATEN

50 Hz **n= 2900 min⁻¹** HS= 0 m

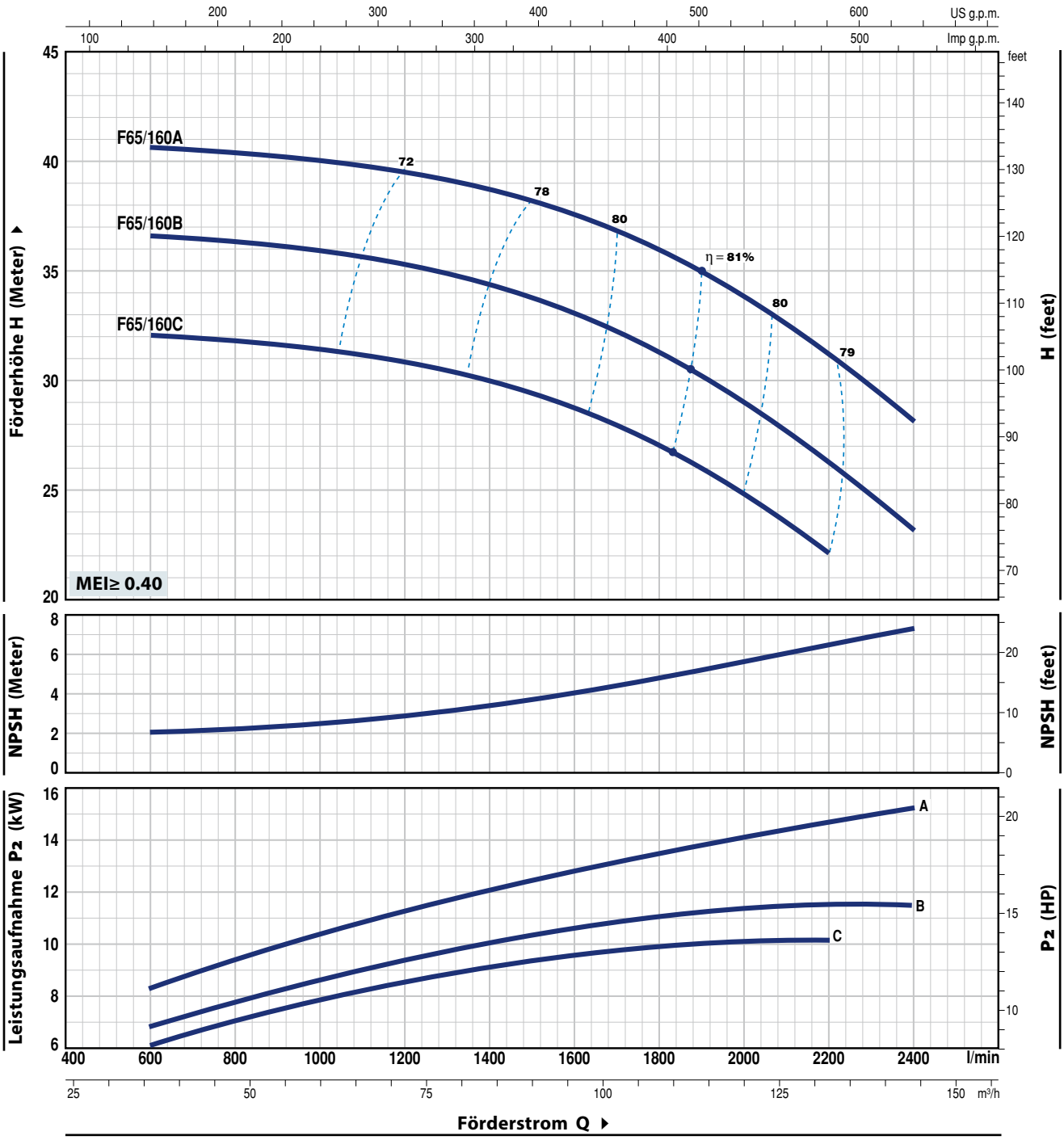

MODELL Dreiphasig	LEISTUNG (P2) kW	HP	Q m³/h	0	36	48	60	72	84	96	108	120	132	144
			Q l/min	**0**	**600**	**800**	**1000**	**1200**	**1400**	**1600**	**1800**	**2000**	**2200**	**2400**
F 65/160C	9.2	12.5		32	32	32	32	32	30	29	27	25	22	
F 65/160B	11	15	**H** Meter	37	36.5	36.5	36	35.5	34	33	31	29	26	23
F 65/160A	15	20		41	40.5	40.5	40	39.5	39	37.5	36	34	31	28

Q = Förderstrom **H** = Manometrische Förderhöhe **HS** = Saughöhe

Kennlinientoleranz gemäß EN ISO 9906 Grad 3B.

F65/200

KENNLINIEN AND LEISTUNGSDATEN

50 Hz **n= 2900 min⁻¹** HS= 0 m

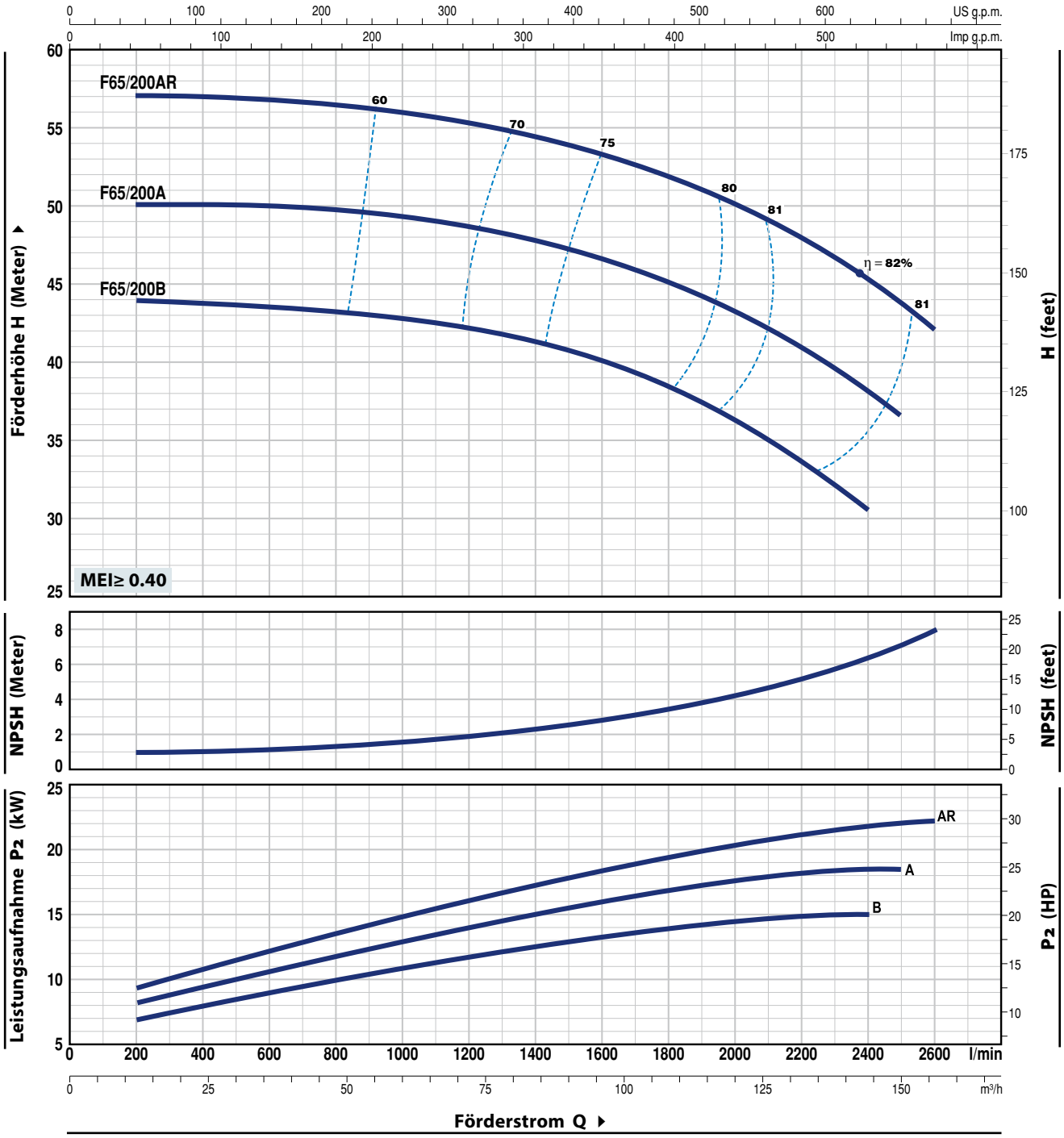

MODELL	LEISTUNG (P2)		Q m³/h	12	36	48	60	72	84	96	108	120	132	144	150	156
Dreiphasig	kW	HP	Q l/min	200	600	800	1000	1200	1400	1600	1800	2000	2200	2400	2500	2600
F 65/200B	15	20		44	43.5	43.3	43	42.5	41.5	40	38.5	36.5	34	30.5		
F 65/200A	18.5	25	H Meter	50	50	50	49.5	49	48	46.5	45	43	41	38	36.5	
F 65/200AR	22	30		57	57	57	56	55.5	54.5	53.5	52	50	48	45.5	43.5	42

Q = Förderstrom **H** = Manometrische Förderhöhe **HS** = Saughöhe

Kennlinientoleranz gemäß EN ISO 9906 Grad 3B.

F65/250

KENNLINIEN AND LEISTUNGSDATEN

50 Hz **n= 2900 min⁻¹** HS= 0 m

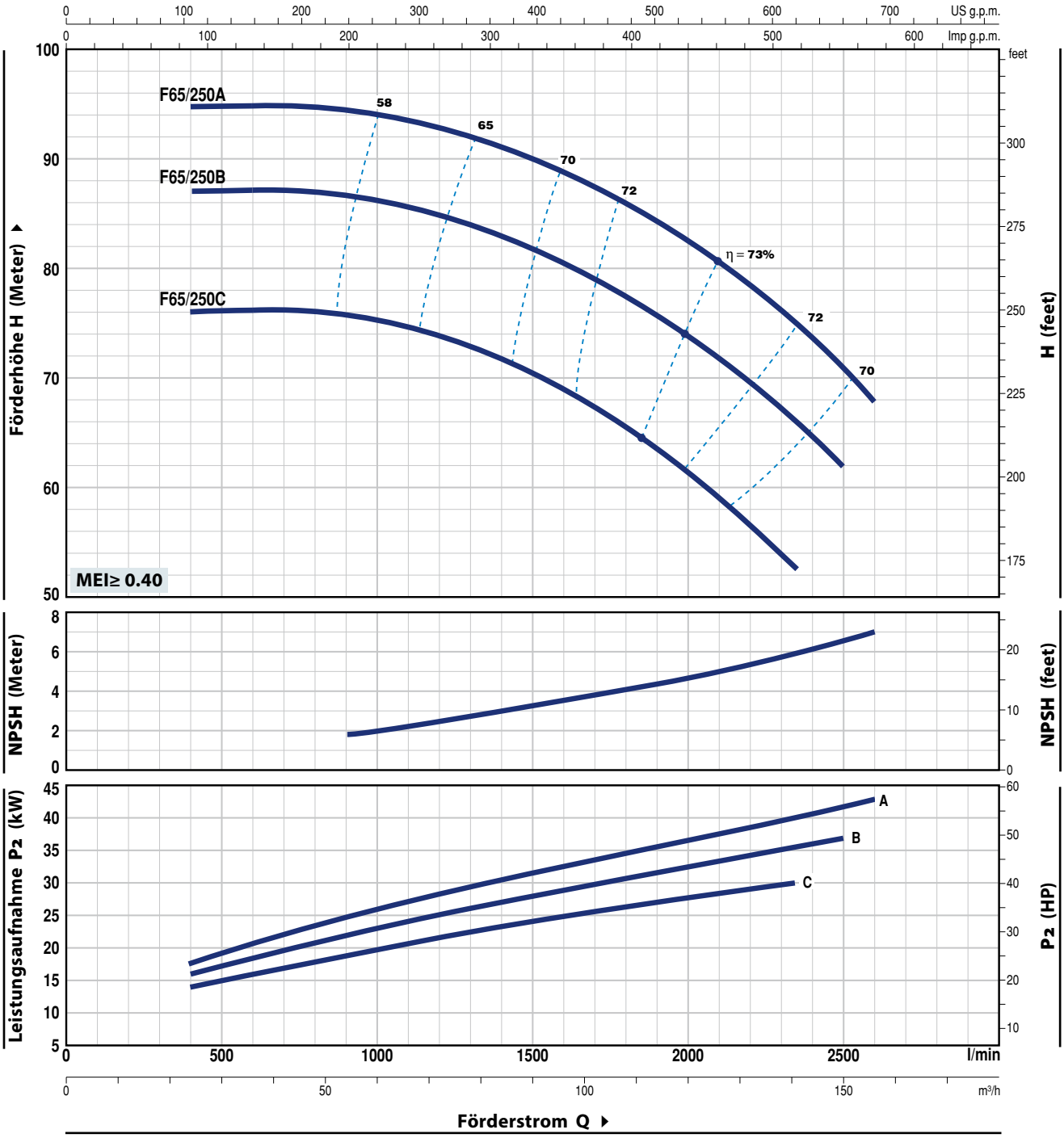

MODELL Dreiphasig	LEISTUNG (P2) kW	HP	Q m³/h / l/min	24 / 400	40 / 667	60 / 1000	80 / 1333	100 / 1667	120 / 2000	141 / 2350	150 / 2500	156 / 2600
F 65/250C	30	40		76	76	75.5	72.5	68	61.5	53		
F 65/250B	37	50	**H** Meter	87	87	86	84	80	74	66.5	62	
F 65/250A	45	60		95	95	94	92	88	82.5	75	71	68

Q = Förderstrom **H** = Manometrische Förderhöhe **HS** = Saughöhe

Kennlinientoleranz gemäß EN ISO 9906 Grad 3B.

F80/160

KENNLINIEN AND LEISTUNGSDATEN

50 Hz **n= 2900 min⁻¹** HS= 0 m

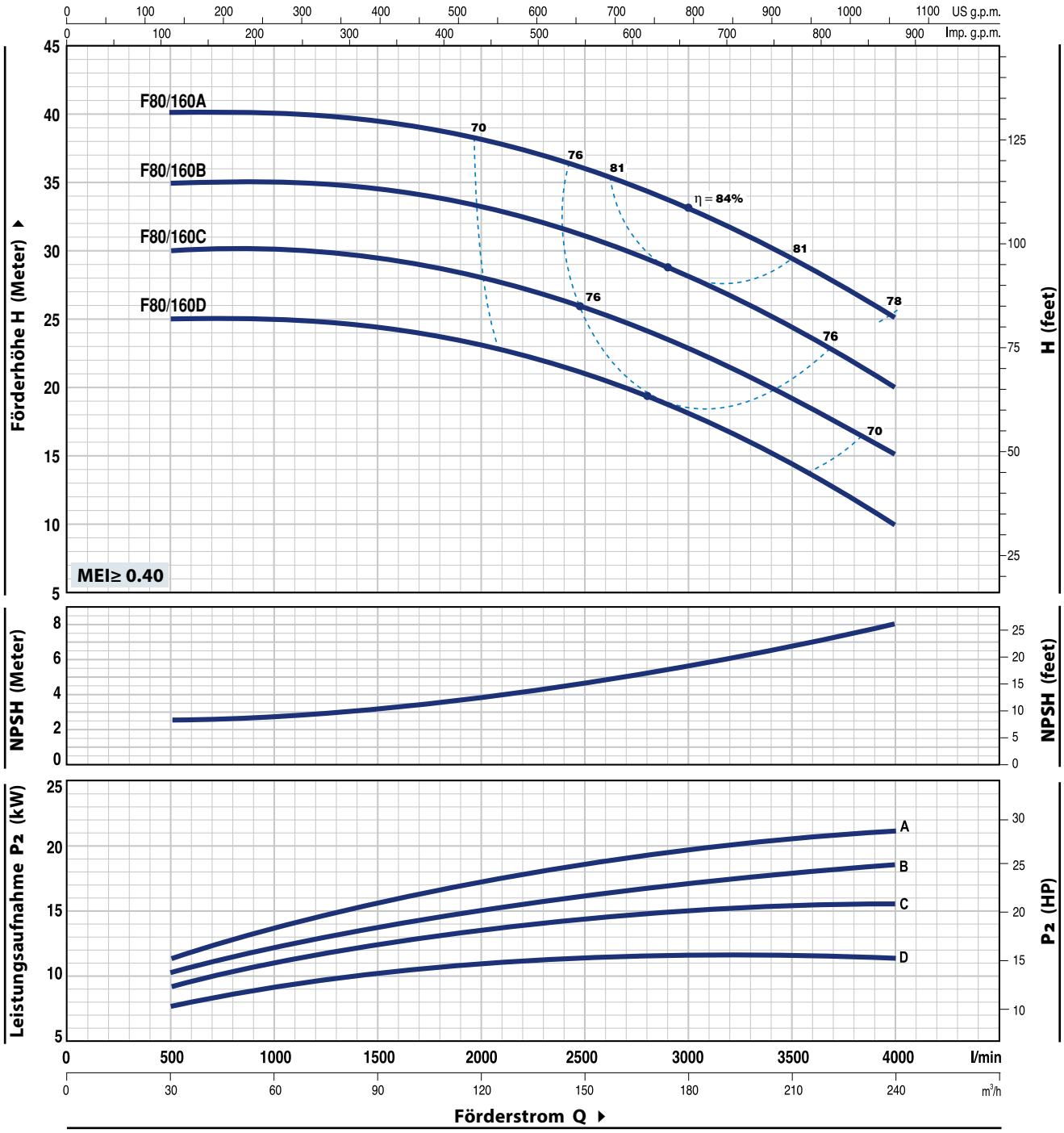

MODELL	LEISTUNG (P2)		Q m³/h	0	30	60	90	120	150	180	210	240
Dreiphasig	kW	HP	l/min	**0**	**500**	**1000**	**1500**	**2000**	**2500**	**3000**	**3500**	**4000**
F 80/160D	11	15		25	25	25	24.5	23.5	21	18	14.5	10
F 80/160C	15	20	**H** Meter	30	30	30	29.5	28.5	26	23	19.5	15
F 80/160B	18.5	25		35	35	35	34.5	33.5	31	28.5	24.5	20
F 80/160A	22	30		40	40	40	39.5	38.5	36	33	29.5	25

Q = Förderstrom **H** = Manometrische Förderhöhe **HS** = Saughöhe

Kennlinientoleranz gemäß EN ISO 9906 Grad 3B.

F80/200

KENNLINIEN AND LEISTUNGSDATEN

50 Hz **n= 2900 min⁻¹** HS= 0 m

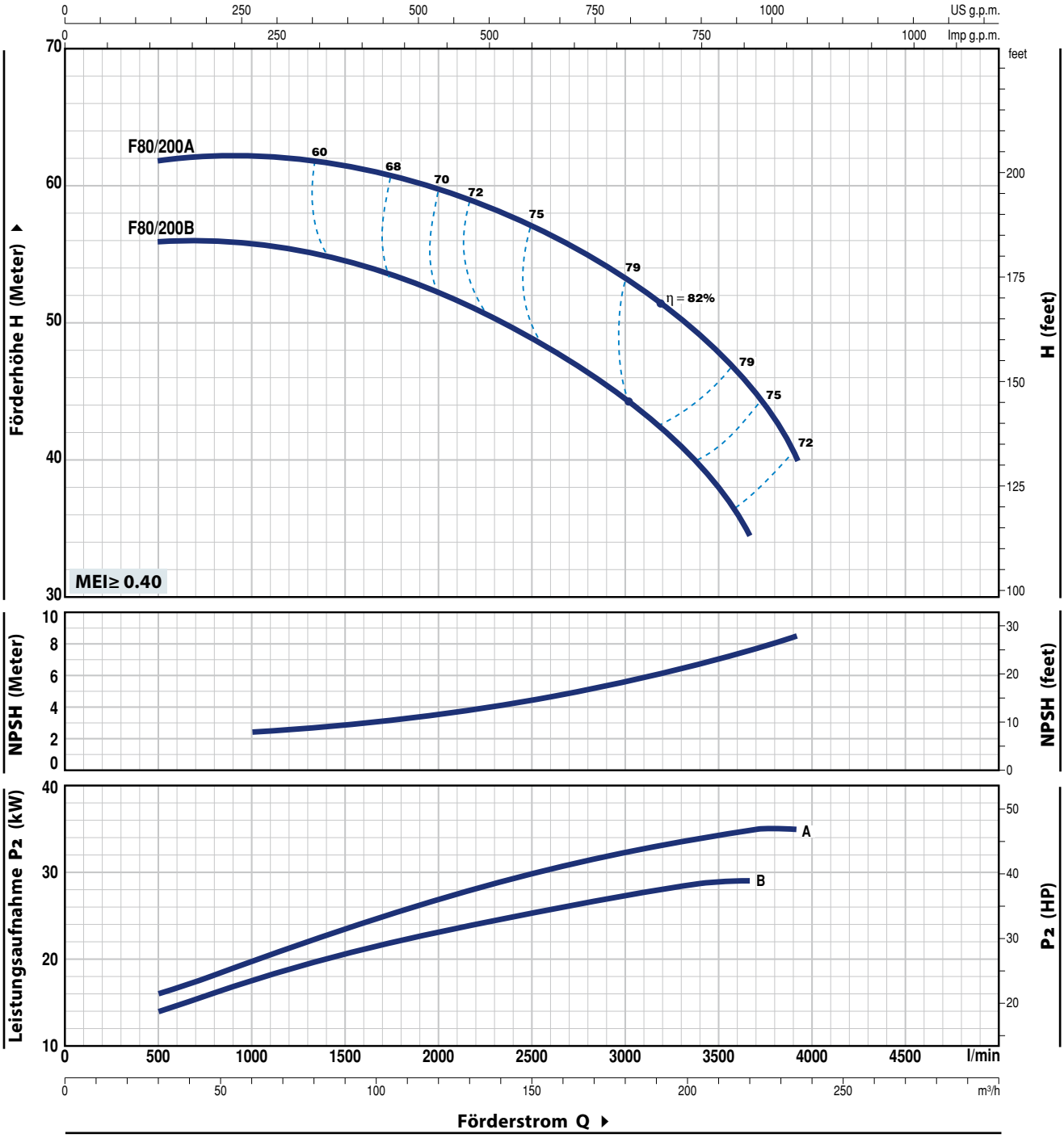

MODELL Dreiphasig	LEISTUNG (P2) kW	HP	Q m³/h / l/min	30 / 500	50 / 833	100 / 1667	150 / 2500	200 / 3333	219 / 3650	234 / 3900
F 80/200B	30	40	H Meter	56	56	54	49	41	34.5	
F 80/200A	37	50		62	62	61	57	50	45.5	40

Q = Förderstrom **H** = Manometrische Förderhöhe **HS** = Saughöhe

Kennlinientoleranz gemäß EN ISO 9906 Grad 3B.

F80/250

KENNLINIEN AND LEISTUNGSDATEN

50 Hz **n= 2900 min⁻¹** HS= 0 m

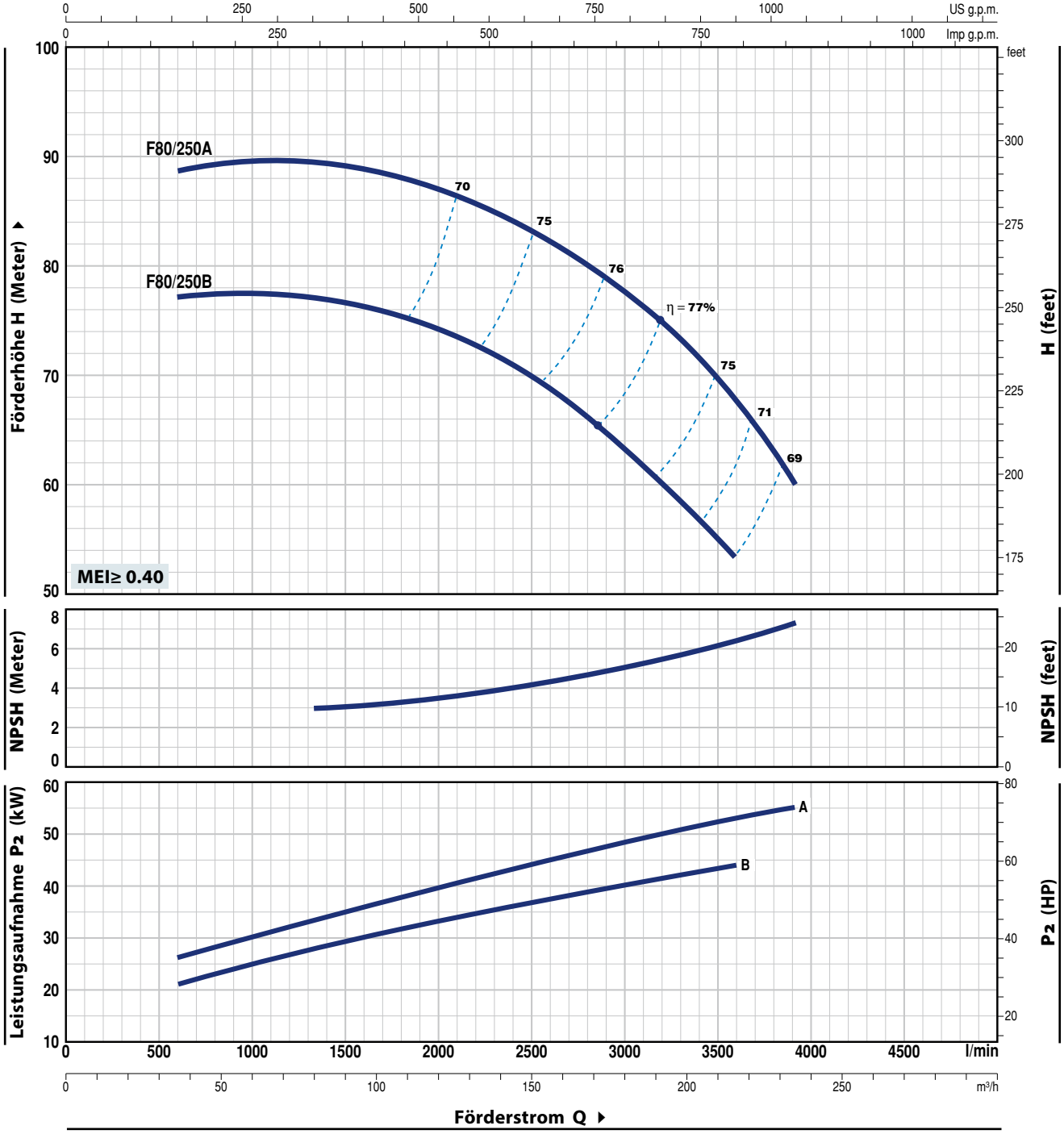

MODELL	LEISTUNG (P2)		Q m³/h	36	50	100	150	200	216	234
Dreiphasig	kW	HP	l/min	**600**	**833**	**1667**	**2500**	**3333**	**3600**	**3900**
F 80/250B	45	60	**H** Meter	77	77.5	76	70.5	58.5	54	
F 80/250A	55	75		88.5	89.5	89	83	72	68	60

Q = Förderstrom **H** = Manometrische Förderhöhe **HS** = Saughöhe

Kennlinientoleranz gemäß EN ISO 9906 Grad 3B.

F100/160

KENNLINIEN AND LEISTUNGSDATEN

50 Hz **n= 2900 min⁻¹** HS= 0 m

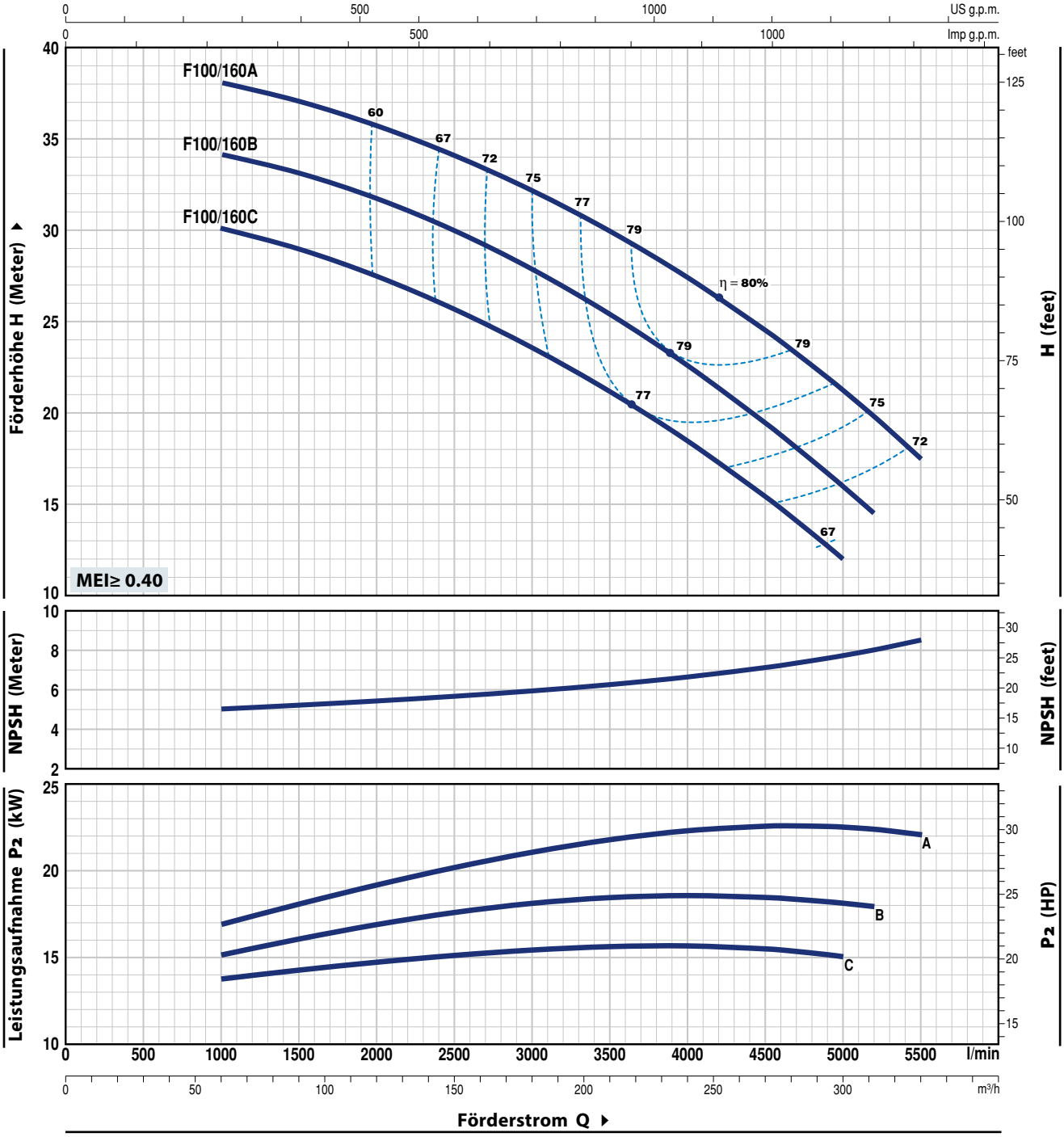

MODEL Dreiphasig	LEISTUNG (P2) kW	HP	Q m³/h	60	90	120	150	180	210	240	270	300	312	330
			Q l/min	**1000**	**1500**	**2000**	**2500**	**3000**	**3500**	**4000**	**4500**	**5000**	**5200**	**5500**
F 100/160C	15	20		30	29	27.5	25.5	23.5	21	18.5	15.5	12		
F 100/160B	18.5	25	**H** Meter	34	33	31.5	30	28	25.5	22.5	19.5	16	14.5	
F 100/160A	22	30		38	37	36	34	32	30	27.5	24.5	21	20	17.5

Q = Förderstrom **H** = Manometrische Förderhöhe **HS** = Saughöhe

Kennlinientoleranz gemäß EN ISO 9906 Grad 3B.

F100/200

KENNLINIEN AND LEISTUNGSDATEN

50 Hz **n= 2900 min⁻¹** HS= 0 m

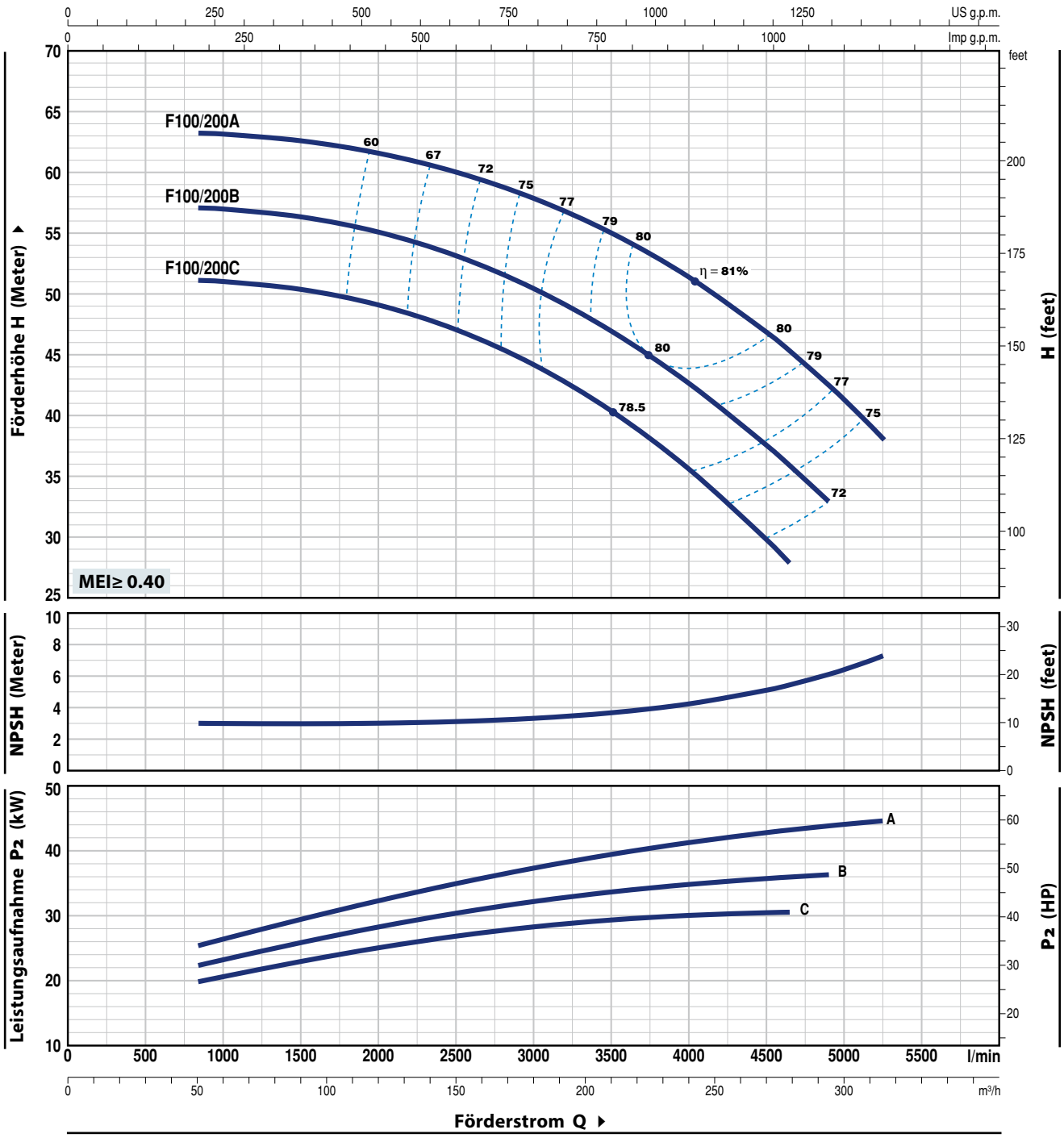

MODELL	LEISTUNG (P2)		Q m³/h	0	50	96	150	180	210	240	279	294	300	315
Dreiphasig	kW	HP	Q l/min	**0**	**833**	**1600**	**2500**	**3000**	**3500**	**4000**	**4650**	**4900**	**5000**	**5250**
F 100/200C	30	40		51	51	50	47	44	40.5	35.5	28			
F 100/200B	37	50	**H** Meter	57	57	56	53	50.5	47	42.5	36	33		
F 100/200A	45	60		63	63	62.5	60	58	55	51.5	45	42.5	41.5	38

Q = Förderstrom **H** = Manometrische Förderhöhe **HS** = Saughöhe

Kennlinientoleranz gemäß EN ISO 9906 Grad 3B.

F100/250

KENNLINIEN AND LEISTUNGSDATEN

50 Hz **n= 2900 min⁻¹** HS= 0 m

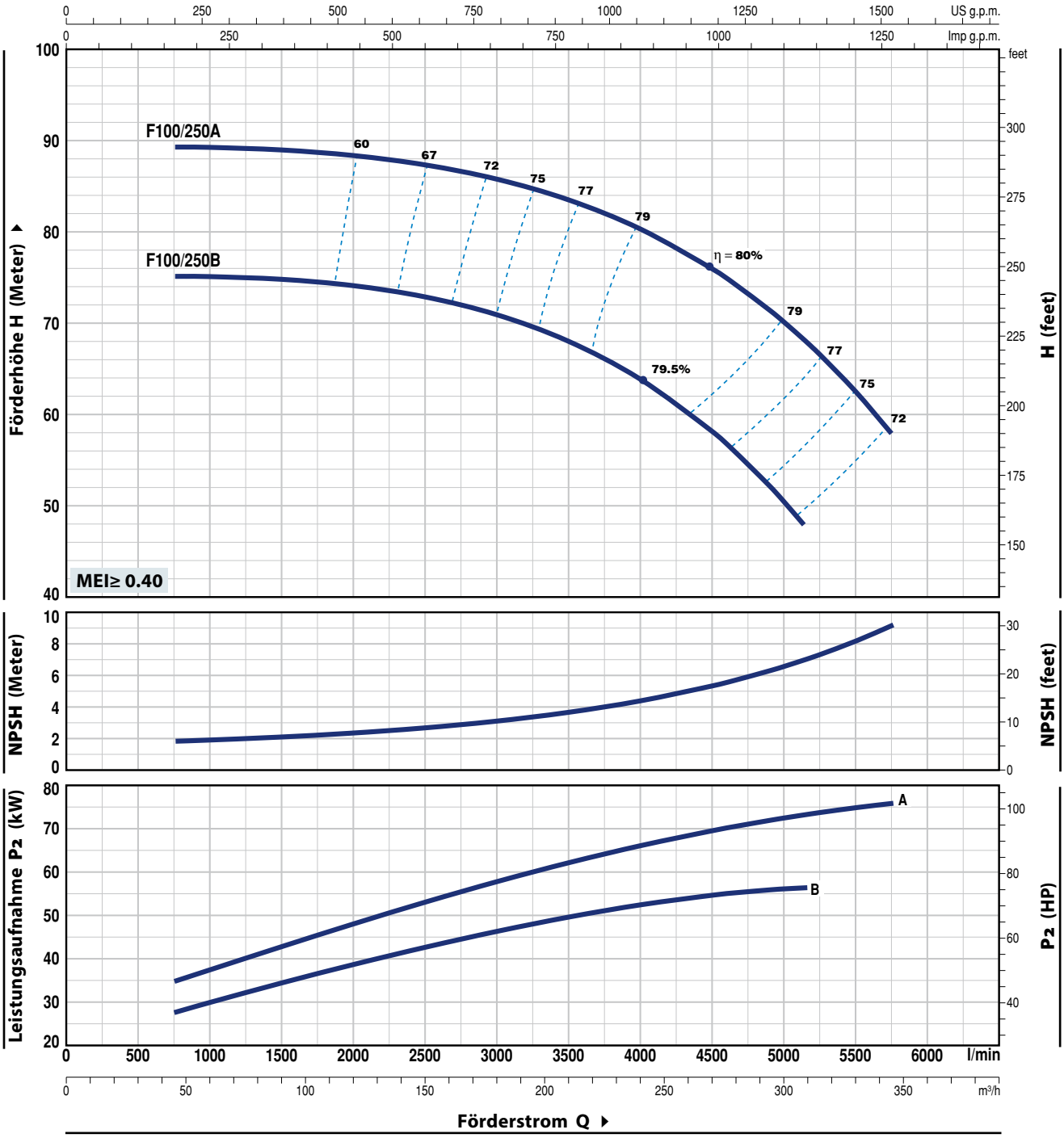

MODEL	LEISTUNG (P2)		Q m³/h	48	96	150	180	210	240	300	309	345
Dreiphasig	kW	HP	l/min	**800**	**1600**	**2500**	**3000**	**3500**	**4000**	**5000**	**5150**	**5750**
F 100/250B	55	75	**H** Meter	75	75	73	71	68	64	50.5	48	
F 100/250A	75	100		89	89	87.5	86	83.5	80.5	70	68	58

Q = Förderstrom **H** = Manometrische Förderhöhe **HS** = Saughöhe

Kennlinientoleranz gemäß EN ISO 9906 Grad 3B.

POS.	BESTANDTEILE	KONSTRUKTIONSMERKMALE
1	**GEHÄUSE**	Gusseisen mit Flansch Saug- und Druckanschluss
2a	**GEHÄUSE RÜCKPLATTE**	Gusseisen bei F32/160, F32/200, F40/125, F40/160, F40/200, F50/125, F50/160, F65/125
2b	**MOTOR HALTERUNG**	Gusseisen bei F32/250, F40/250, F50/200, F50/250, F65/160, F65/200, F65/250, F80/160, F80/200, F80/250, F100/160, F100/200, F100/250
3	**LAUFRAD**	Messing bei F32/160, F32/200, F40/125, F40/160, F40/200, F50/125, F50/160 Gusseisen bei F32/250, F40/250, F50/200, F50/250, F65/125, F65/160, F65/200, F65/250, F80/160, F80/200, F80/250, F100/160, F100/200, F100/250
4	**MOTORWELLE**	Edelstahl AISI 431

5 GLEITRINGDICHTUNG

Pumpe	***Dichtung***	***Welle***	*Materialien*		
Modell	***Modell***	***Durchmesser***	*Fester Ring*	*Rotierender Ring*	*Elastomer*
F32/160, F40/125, F40/160, F50/125	**FN-20**	**Ø 20** mm	Graphit	Keramik	NBR
F32/200, F40/200, F50/160, F65/125	**FN-24**	**Ø 24** mm	Graphit	Keramik	NBR
F50/200, F65/160, F65/200, F80/160, F100/160	**FN-32 NU**	**Ø 32** mm	Graphit	Keramik	NBR
F32/250, F40/250, F50/250	**FN-38**	**Ø 38** mm	Graphit	Keramik	NBR
F65/250, F80/200, F80/250B, F100/200	**FN-40 NU**	**Ø 40** mm	Graphit	Keramik	NBR
F80/250A, F100/250	**FH-45 NU**	**Ø 45** mm	Graphit	Keramik	NBR

6 LAGER

Pumpe		***Modell***
F32/160C F32/160B F40/125	F40/160C F50/125C	**6206 ZZ-C3 / 6204 ZZ**
Fm32/160B Fm40/160C Fm50/125C	F32/160A F40/160B F50/125B	**6206 ZZ-C3 / 6205 ZZ**
F40/160A F50/125A		**6306 ZZ-C3 / 6206 ZZ-C3**
F32/200 F50/160	F40/200 F65/125	**6307 ZZ-C3 / 6206 ZZ-C3**

Pumpe		***Modell***
F32/250 F40/250 F50/250 F65/200	F50/200 F65/160 F80/160 F100/160	**6310 ZZ-C3 / 6308 ZZ-C3**
F65/250 F80/250B	F80/200 F100/200	**6312 ZZ-C3 / 6212 ZZ-C3**
F80/250A F100/250		**6314 ZZ-C3 / 6313 ZZ-C3**

7 KONDENSATOR

Pumpe	***Kapazität***
Einphasig	***(230 V or 240 V)***
Fm32/160C	**45** µF - 450 VL
Fm32/160B	**70** µF - 450 VL
Fm40/125C	**31.5** µF - 450 VL
Fm40/125B	**45** µF - 450 VL
Fm40/160C	**70** µF - 450 VL
Fm50/125C	**70** µF - 450 VL

8 ELEKTROMOTOR

Fm: Einphasig 230 V - 50 Hz mit einem in der Wicklung integrierten thermischen Überlastschutz (bis zu 1.5 kW)

F: Dreiphasig 230/400 V - 50 Hz bis zu 4 kW | 400/690 V - 50 Hz von 5.5 bis 75 kW

➠ **Die Dreiphasen-Pumpen sind mit Hochleistungsmotoren ausgestattet in Klasse IE3 (IEC 60034-30-1)**

– Isolation: Klasse F
– Schutzklasse: IP 55

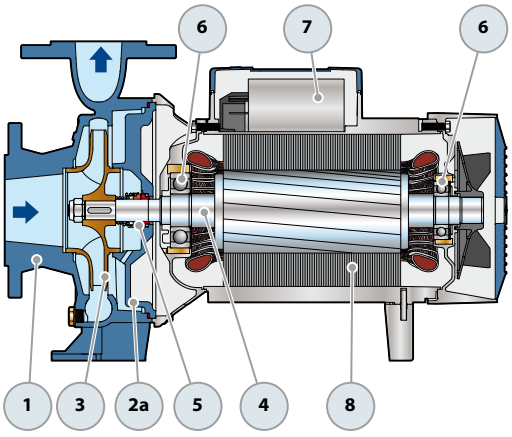

Einphasige Version

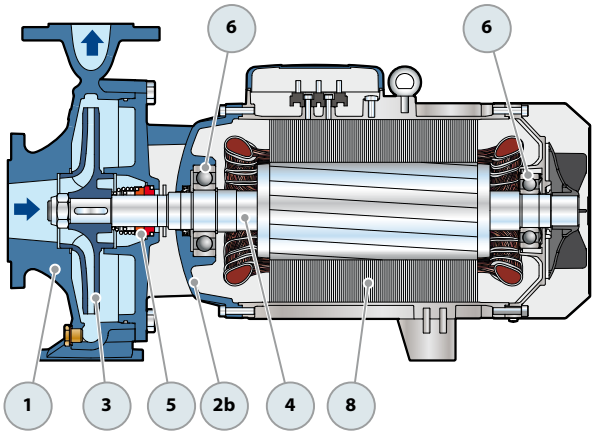

Dreiphasige Version

AUFNAHME

MODELL	SPANNUNG	
Einphasig	230 V	240 V
Fm 32/160C	**11.0** A	**10.0** A
Fm 32/160B	**15.0** A	**13.8** A
Fm 40/160C	**15.0** A	**14.4** A
Fm 50/125C	**15.0** A	**14.4** A

MODELL	SPANNUNG		
Dreiphasig	230–240 V	400–415 V	690–720 V
F 32/160C	**7.5** A	**4.3** A	**2.5** A
F 32/160B	**8.65** A	**5.0** A	**2.9** A
F 32/160A	**12.6** A	**7.3** A	**4.1** A
F 32/200C	**17.9** A	**10.3** A	**6.0** A
F 32/200B	–	**11.7** A	**6.8** A
F 32/200A	–	**14.9** A	**8.6** A
F 32/200BH	**12.6** A	**7.3** A	**4.2** A
F 32/200AH	**15.4** A	**8.9** A	**5.1** A
F 32/250C	–	**18.5** A	**10.7** A
F 32/250B	–	**22.0** A	**12.7** A
F 32/250A	–	**25.0** A	**14.5** A
F 40/125C	**5.2** A	**3.0** A	**1.7** A
F 40/125B	**7.7** A	**4.5** A	**2.6** A
F 40/125A	**9.0** A	**5.2** A	**3.0** A
F 40/160C	**9.9** A	**5.7** A	**3.3** A
F 40/160B	**12.0** A	**6.9** A	**4.0** A
F 40/160A	**17.2** A	**9.9** A	**5.6** A
F 40/200B	–	**12.6** A	**7.3** A
F 40/200A	–	**15.6** A	**9.0** A
F 40/250C	–	**21.0** A	**12.1** A
F 40/250B	–	**23.5** A	**13.6** A
F 40/250A	–	**30.5** A	**17.6** A
F 50/125C	**9.4** A	**5.4** A	**3.2** A
F 50/125B	**12.0** A	**6.9** A	**4.0** A
F 50/125A	**16.3** A	**9.4** A	**5.4** A
F 50/160C	**15.8** A	**9.1** A	**5.3** A
F 50/160B	–	**12.3** A	**7.1** A
F 50/160A	–	**15.5** A	**8.9** A
F 50/200C	–	**23.0** A	**13.3** A
F 50/200B	–	**29.5** A	**17.0** A
F 50/200A	–	**34.5** A	**20.0** A
F 50/200AR	–	**41.5** A	**24.0** A

MODELL	SPANNUNG		
Dreiphasig	230–240 V	400–415 V	690–720 V
F 50/250D	–	**19.0** A	**11.0** A
F 50/250C	–	**21.0** A	**12.0** A
F 50/250B	–	**27.0** A	**15.6** A
F 50/250A	–	**34.0** A	**19.6** A
F 50/250AR	–	**41.0** A	**24.0** A
F 65/125C	**17.5** A	**10.0** A	**5.8** A
F 65/125B	–	**12.0** A	**7.0** A
F 65/125A	–	**16.5** A	**9.5** A
F 65/160C	–	**19.0** A	**11.0** A
F 65/160B	–	**23.0** A	**13.5** A
F 65/160A	–	**27.5** A	**16.0** A
F 65/200B	–	**30.0** A	**17.3** A
F 65/200A	–	**34.0** A	**19.5** A
F 65/200AR	–	**41.0** A	**24.0** A
F 65/250C	–	**53.0** A	**31.0** A
F 65/250B	–	**65.0** A	**38.0** A
F 65/250A	–	**79.0** A	**46.0** A
F 80/160D	–	**22.0** A	**13.0** A
F 80/160C	–	**29.0** A	**17.0** A
F 80/160B	–	**34.5** A	**20.0** A
F 80/160A	–	**39.0** A	**22.5** A
F 80/200B	–	**53.0** A	**31.0** A
F 80/200A	–	**65.0** A	**38.0** A
F 80/250B	–	**79.0** A	**46.0** A
F 80/250A	–	**98.0** A	**57.0** A
F 100/160C	–	**27.5** A	**16.0** A
F 100/160B	–	**32.5** A	**18.8** A
F 100/160A	–	**39.8** A	**23.0** A
F 100/200C	–	**53.0** A	**31.0** A
F 100/200B	–	**65.0** A	**38.0** A
F 100/200A	–	**79.0** A	**46.0** A
F 100/250B	–	**98.0** A	**57.0** A
F 100/250A	–	**126.0** A	**73.0** A

ABMESSUNGEN UND GEWICHT

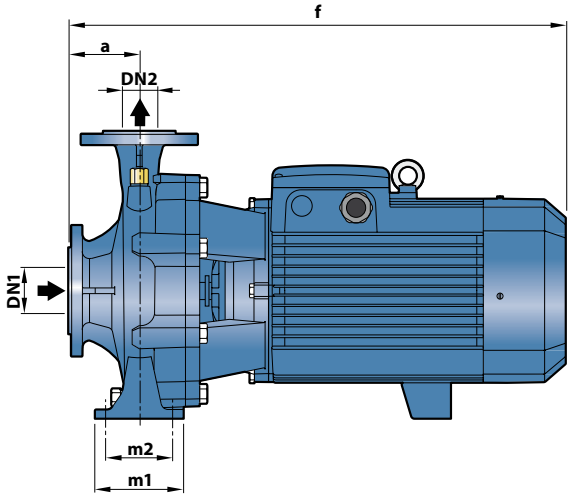

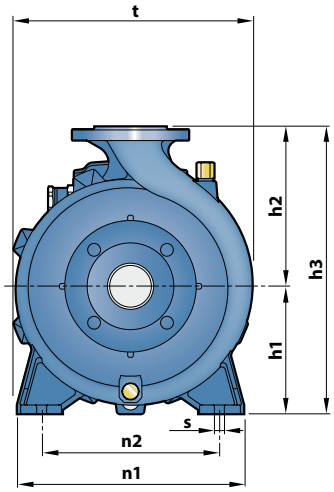

MODELL		ABMESSUNGEN mm													kg	
Einphasig	**Dreiphasig**	**DN1**	**DN2**	a	f	h1	h2	h3	t	n1	n2	m1	m2	s	1~	3~
Fm 32/160C	**F 32/160C**				419										**32.6**	**32.3**
Fm 32/160B	**F 32/160B**				448/432	132	160	292	240			100			**42.3**	**35.2**
–	**F 32/160A**				448										**–**	**38.7**
–	**F 32/200C**			80	469					245	190		70		**–**	**46.3**
–	**F 32/200B**				515										**–**	**51.8**
–	**F 32/200A**	**50**	**32**			160	180	340	273			95			**–**	**56.9**
–	**F 32/200BH**				469										**–**	**42.0**
–	**F 32/200AH**														**–**	**45.8**
–	**F 32/250C**				606										–	**105.5**
–	**F 32/250B**			100		180	225	405	325	320	250	125	95		–	**103.2**
–	**F 32/250A**				701										–	**121.0**
Fm 40/125C	**F 40/125C**				421	112	140	252	244	210	160				**31.5**	**29.9**
Fm 40/125B	**F 40/125B**														**33.0**	**32.4**
–	**F 40/125A**			80	441										–	**32.6**
Fm 40/160C	**F 40/160C**				439							100	70		**38.3**	**33.4**
–	**F 40/160B**				448	132	160	292	241	240	190				**–**	**38.9**
–	**F 40/160A**	**65**	**40**		465										**–**	**43.6**
–	**F 40/200B**				535	160	180	340	277	265	212				**–**	**53.0**
–	**F 40/200A**														**–**	**59.0**
–	**F 40/250C**				606										**–**	**104.0**
–	**F 40/250B**					180	225	405	329	320	250	125	95		**–**	**104.0**
–	**F 40/250A**				701										**–**	**120.0**
Fm 50/125C	**F 50/125C**				465/451										**36.8**	**35.1**
–	**F 50/125B**				465	132	160	292	242	240	190				**–**	**38.5**
–	**F 50/125A**				484										**–**	**42.8**
–	**F 50/160C**				489									14	**–**	**47.3**
–	**F 50/160B**				535		180	340	273			100	70		**–**	**52.8**
–	**F 50/160A**														**–**	**57.6**
–	**F 50/200C**				616	160				265	212				**–**	**100.0**
–	**F 50/200B**	**65**	**50**		711		200	360	316.5						**–**	**115.0**
–	**F 50/200A**														**–**	**127.2**
–	**F 50/200AR**			100	743										**–**	**141.0**
–	**F 50/250D**				605										**–**	**104.2**
–	**F 50/250C**														**–**	**105.0**
–	**F 50/250B**				701	180	225	405	333	320	250				**–**	**121.0**
–	**F 50/250A**														**–**	**134.2**
–	**F 50/250AR**				733										**–**	**147.0**
–	**F 65/125C**				511										**–**	**53.2**
–	**F 65/125B**				557		180	340	292						**–**	**58.3**
–	**F 65/125A**					160				280	212				**–**	**63.0**
–	**F 65/160C**				620							125	95		**–**	**98.5**
–	**F 65/160B**	**80**	**65**				200	360	295						**–**	**100.2**
–	**F 65/160A**				716										**–**	**114.0**
–	**F 65/200B**				718										**–**	**119.3**
–	**F 65/200A**								336						**–**	**132.1**
–	**F 65/200AR**				751										**–**	**145.3**
–	**F 80/160D**				652	180	225	405		320	250				**–**	**103.1**
–	**F 80/160C**	**100**	**80**		747				330						**–**	**120.0**
–	**F 80/160B**														**–**	**133.8**
–	**F 80/160A**			125	779										**–**	**144.0**
–	**F 100/160C**				760										**–**	**141.2**
–	**F 100/160B**	**125**	**100**			200	280	480	382	360	280	160	120	18	**–**	**150.3**
–	**F 100/160A**				790										**–**	**164.0**

ABMESSUNGEN UND GEWICHT

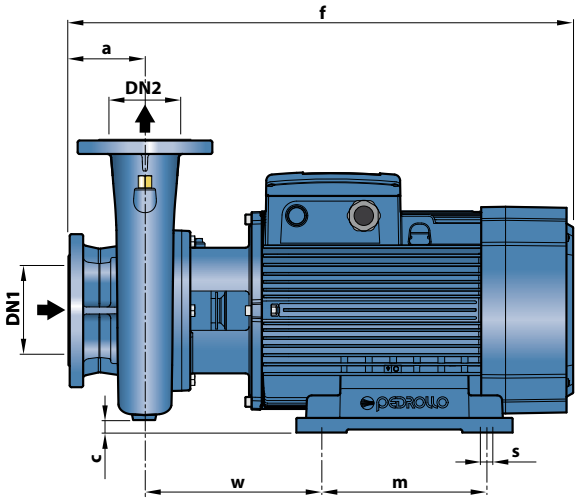

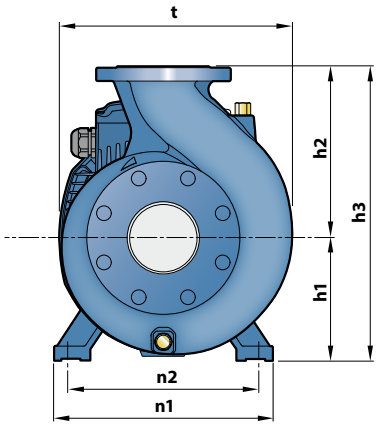

MODELL	ABMESSUNGEN mm														kg
Dreiphasig	DN1	DN2	a	f	h1	h2	h3	c	t	n1	n2	w	m	s	3~
F 65/250C				796											208.0
F 65/250B	80	65	100	847			451	16	363						226.0
F 65/250A				847	201	250				360	318	269.5	305	18.5	246.2
F 80/200B				824			450	26	360						197.4
F 80/200A	100	80		875											223.0
F 80/250B				872		280	480	12	380						240.0
F 80/250A			125	1015	250		620	55	490	490	400	294	350	24	547.0
F 100/200C				826											214.4
F 100/200B				875	201	280	481	0	391	360	318	271	305	18.5	234.2
F 100/200A	125	100		877											232.8
F 100/250B			140	1060	250	280	620	40	485	485	406	313	350	24	551.2
F 100/250A															544.3

FLANSCH ANSCHLUSS STUTZEN

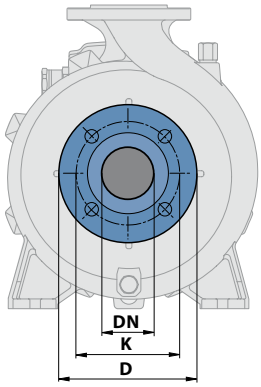

GEGENFLANSCH

(KANN ZUSÄTZLICH BESTELLT WERDEN)

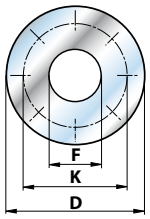

DN FLANSCH	D	K	BOHRUNGEN	
mm	mm	mm	N°	Ø (mm)
32	140	100	4	18
40	150	110		
50	165	125		
65	185	145		
80	200	160	8	
100	220	180		
125	250	210		

DN FLANSCH	F	D	K	BOHRUNGEN	
mm	GEGENFLANSCH	mm	mm	N°	Ø (mm)
32	**1¼"**	140	100	4	18
40	**1½"**	150	110		
50	**2"**	165	125		
65	**2½"**	185	145		
80	**3"**	200	160	8	
100	**4"**	220	180		
125	**5"**	250	210		